

AYUNTAMIENTO CORDOBA infraestructuras PROYECTOS

INGENIERO CAMINOS C. Y P.

José Carlos López Luque
Córdoba Octubre 2012

PROYECTO

REMODELACIÓN DE LA CALLE FRAY JUAN DE AVILA (Bda.de Fray Albino)

PLANO:

EMPLAZAMIENTO

NUMERO:

2

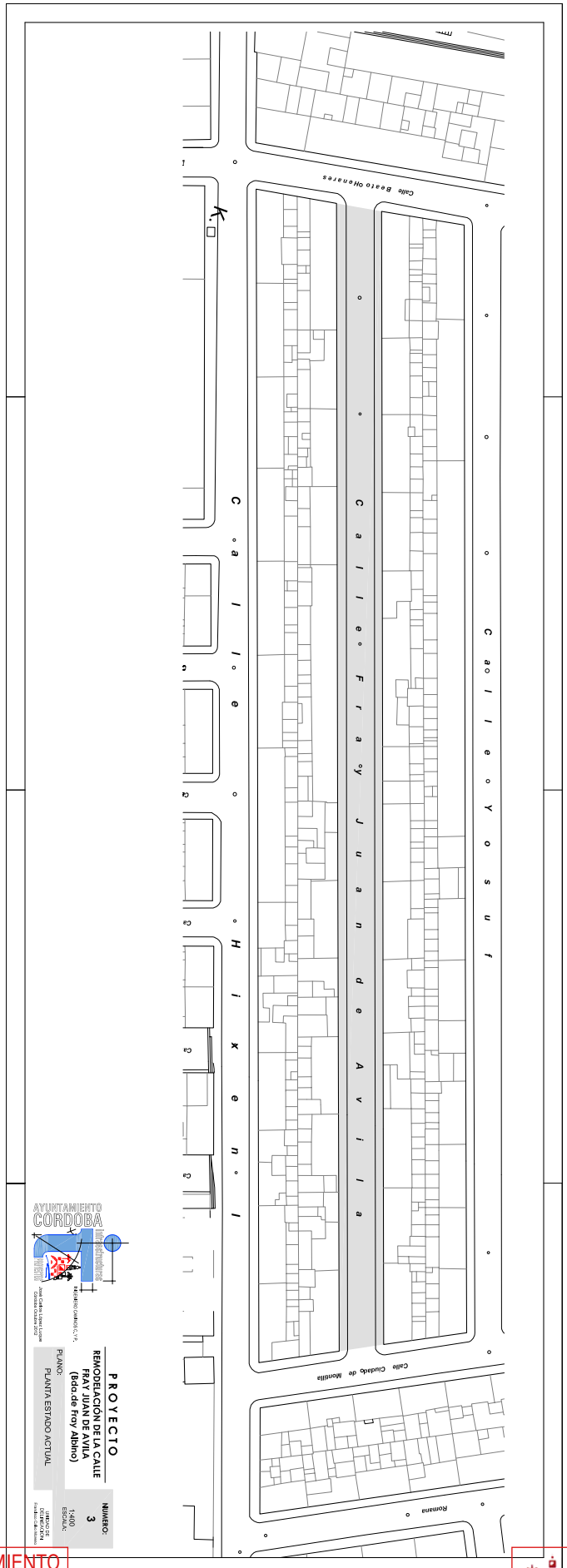
1:5000
ESCALA:

UNIDAD DE DELINEACION
Francisco Calvo Moreno

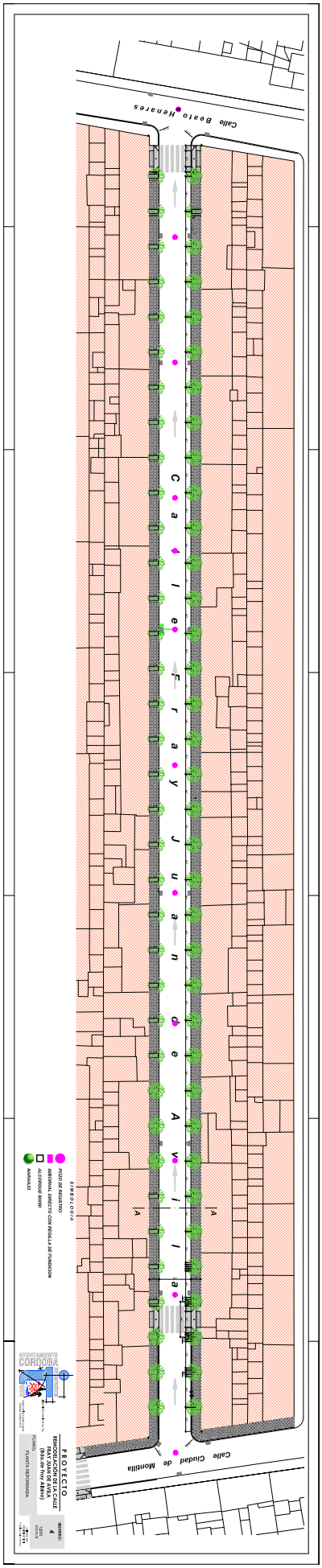
AYUNTAMIENTO DE CORDOBA
AYUNTAMIENTO DE CÓRDOBA - DIR.GRAL. INFRAESTRUCTURAS
NÂº Carpeta. CORE/2015/00064985
NÂº Doc. 82731-2015 (6 de 7)
NÂº Salida 665-2015
Fecha 02/06/2015 11:15

AYUNTAMIENTO DE CORDOBA
AYUNTAMIENTO DE CÓRDOBA - U. CONTRATACION ADMTVA.
NÂº Carpeta. CORE/2015/00064985
NÂº Doc. 82731-2015 (6 de 7)
NÂº Entrada 471-2015
Fecha 02/06/2015 11:15

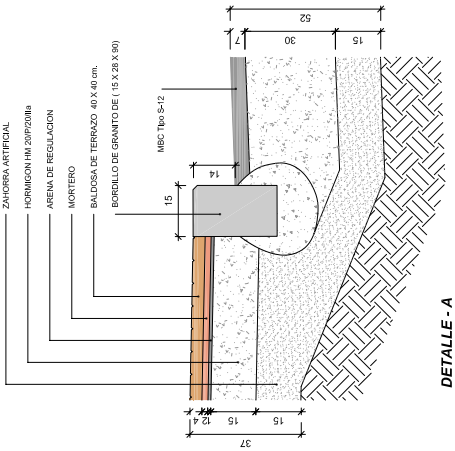
Código Seguro de Verificación:Jj3muF3lZW7PgTTg19dPbg==. Permite la verificación de la integridad de una copia de este documento electrónico en la dirección: https://adela.ayuncordoba.es/verifirmav2/
Este documento incorpora firma electrónica reconocida de acuerdo a la Ley 59/2003, de 19 de diciembre, de firma electrónica.
FIRMADO POR Jose Carlos Lopez Luque FECHA 14/01/2015
ID. FIRMA adela156.ayuncordoba.org Jj3muF3lZW7PgTTg19dPbg== PÁGINA 62/128
Jj3muF3lZW7PgTTg19dPbg==



AYUNTAMIENTO DE CORDOBA
AYUNTAMIENTO DE CÓRDOBA - DIR.GRAL. INFRAESTRUCTURAS
NÂº Carpeta. CORE/2015/00064985
NÂº Doc. 82731-2015 (6 de 7)
NÂº Salida 665-2015
Fecha 02/06/2015 11:15
AYUNTAMIENTO DE CORDOBA
AYUNTAMIENTO DE CÓRDOBA - U. CONTRATACION ADMTVA.
NÂº Carpeta. CORE/2015/00064985
NÂº Doc. 82731-2015 (6 de 7)
NÂº Entrada 471-2015
Fecha 02/06/2015 11:15
Código Seguro de Verificación:Jj3muF3lZW7PgTTg19dPbg==. Permite la verificación de la integridad de una copia de este documento electrónico en la dirección: https://adela.ayuncordoba.es/verifirmav2/
Este documento incorpora firma electrónica reconocida de acuerdo a la Ley 59/2003, de 19 de diciembre, de firma electrónica.
FIRMADO POR Jose Carlos Lopez Luque FECHA 14/01/2015
ID. FIRMA adela156.ayuncordoba.org Jj3muF3lZW7PgTTg19dPbg== NÂº Doc. 82731-2015 (6 de 7) PÁGINA 63/128
Jj3muF3lZW7PgTTg19dPbg==



AYUNTAMIENTO DE CORDOBA
AYUNTAMIENTO DE CÓRDOBA - DIR.GRAL. INFRAESTRUCTURAS
Código Seguro de Verificación:Jj3muF3lZW7PgTTg19dPbg==. Permite la verificación de la integridad de una copia de este documento electrónico en la dirección: https://adela.ayuncordoba.es/verifirmav2/
Este documento incorpora firma electrónica reconocida de acuerdo a la Ley 59/2003, de 19 de diciembre, de firma electrónica.
FIRMADO POR Jose Carlos Lopez Luque FECHA 14/01/2015
ID. FIRMA adela156.ayuncordoba.org Jj3muF3lZW7PgTTg19dPbg== PÁGINA 64/128
NÂº Carpeta. CORE/2015/00064985
NÂº Doc. 82731-2015 (6 de 7)
NÂº Salida 665-2015
Fecha 02/06/2015 11:15
AYUNTAMIENTO DE CORDOBA
AYUNTAMIENTO DE CÓRDOBA - U. CONTRATACION ADMTVA.
NÂº Carpeta. CORE/2015/00064985
NÂº Doc. 82731-2015 (6 de 7)
NÂº Entrada 471-2015
Fecha 02/06/2015 11:15
Jj3muF3lZW7PgTTg19dPbg==



PROYECTO

REMODELACIÓN DE LA CALLE FRAY JUAN DE AVILA (Bda.de Fray Albino)

NUMERO: 5

VARIAS ESCALA:

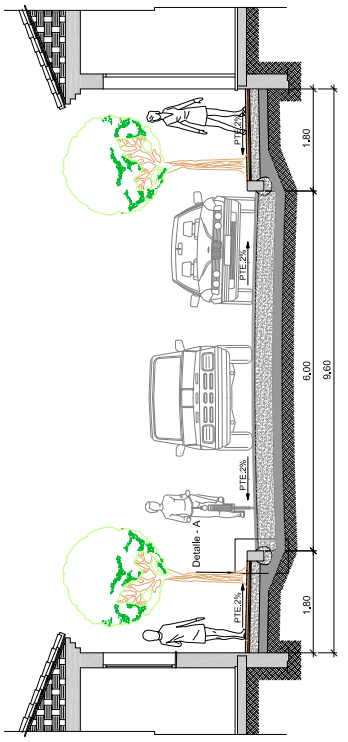
PLANO: SECCION Y DETALLES

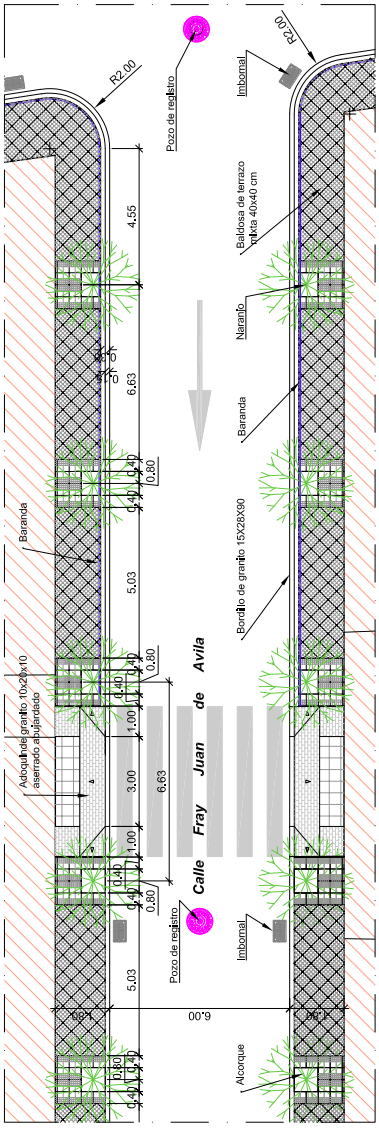
UNIDAD DE DELINEACION Francisco Calvo Moreno

INGENIERO CAMINOS C. Y P.

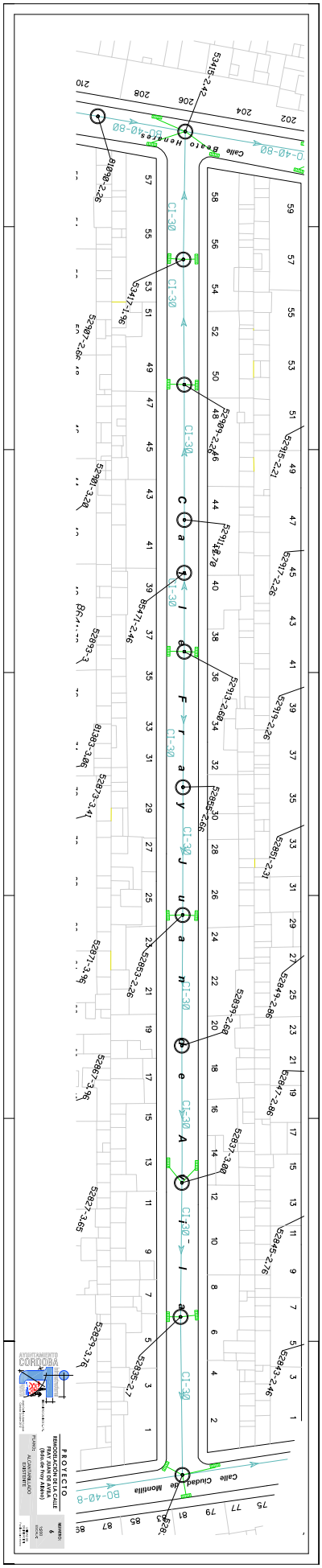
Jose Carlos Lopez Luque Córdoba Octubre 2012

AYUNTAMIENTO CORDOBA

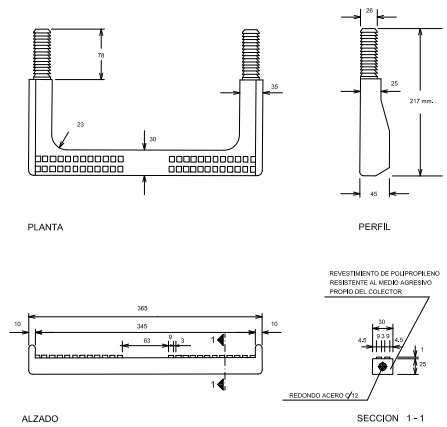




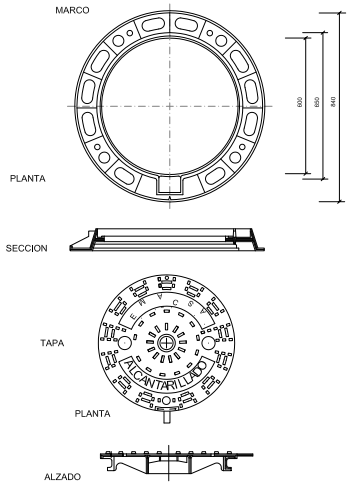
AYUNTAMIENTO DE CORDOBA
AYUNTAMIENTO DE CÓRDOBA - DIR.GRAL. INFRAESTRUCTU
NÂº Carpeta. CORE/2015/00064985
NÂº Doc. 82731-2015 (6 de 7)
NÂº Salida 665-2015
Fecha 02/06/2015 11:15
AYUNTAMIENTO DE CORDOBA
AYUNTAMIENTO DE CÓRDOBA - U. CONTRATACION ADMTVA.
NÂº Carpeta. CORE/2015/00064985
NÂº Doc. 82731-2015 (6 de 7)
NÂº Entrada 471-2015
Fecha 02/06/2015 11:15
Código Seguro de Verificación:Jj3muF3lZW7PgTTg19dPbg==. Permite la verificación de la integridad de una copia de este documento electrónico en la dirección: https://adela.ayuncordoba.es/verifirmav2/
Este documento incorpora firma electrónica reconocida de acuerdo a la Ley 59/2003, de 19 de diciembre, de firma electrónica.
FIRMADO POR Jose Carlos Lopez Luque FECHA 14/01/2015
ID. FIRMA adela156.ayuncordoba.org Jj3muF3lZW7PgTTg19dPbg== PÁGINA 65/128
Jj3muF3lZW7PgTTg19dPbg==


Calle Cruz de Juanes
Calle Cañada de Ruiz Sánchez
Calle Cañada de Ruiz Sánchez
Calle Cruz de Juanes
Calle Cruz de Juanes
Calle Cruz de Juanes

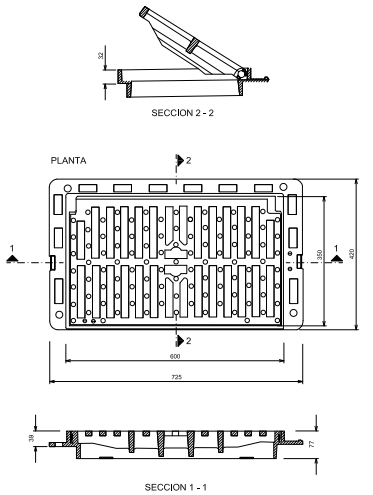
PATE DE ACERO PROTEGIDO CON POLIPROPILENO



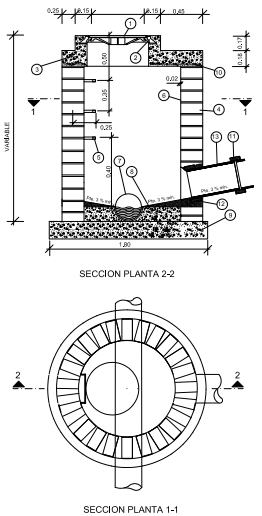
TAPA POZO DE REGISTRO



REJILLA DE FUNDICION ARTICULADA

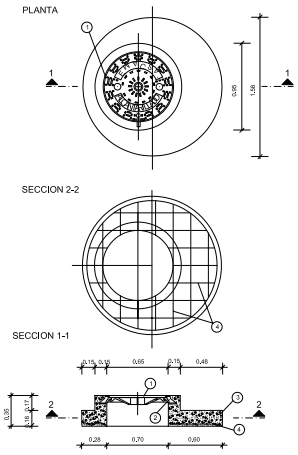


POZO DE REGISTRO DE CONEXION DEL VERTIDO



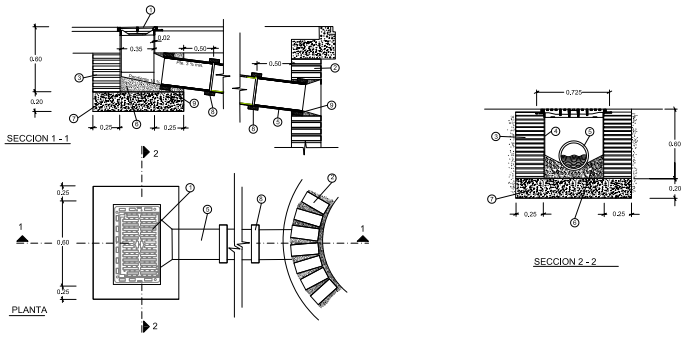
1. TAPA DE REGISTRO " E.M.A.C.S.A. ALCANTARILLADO" (PLANO Nº 5.211)
2. MARCO DE FUNDICION (PLANO Nº 5.211)
3. EMBOCADURA PREFABRICADA CON HORMIGON H-200 (PLANO Nº 5212) HM-20/P/20/Ib
4. FABRICA DE LADRILLO TIPO M.UNE=67.019/78
5. PATES DE ACERO PROTEGIDO CON POLIPROPILENO(PLANO Nº5204)
6. ENFOSCADO BRUNIDO DE 2 cm. ESPESOR
7. TUBERIA VARIABLE
8. CANALETA DE HORMIGON HM-20/P/20/Ib
9. SOLERA POZO HORMIGON HM-20/P/20/Ib
10. BARRAS B-400/S 8mm. SEPARACION 0,20M.
11. JUNTA ELASTICA
12. JUNTA UNION POZO
13. TUBERIA DE VERTIDO Ø 315 mm. PEAD PREFERENTEMENTE AMIANTO CEMENTO

EMBOCADURA DE POZO DE REGISTRO



1. TAPA DE REGISTRO " E.M.A.C.S.A. ALCANTARILLADO" (PLANO Nº 5.211)
2. MARCO DE FUNDICION (PLANO Nº 5.211)
3. HORMIGON HM - 20/P/20/Ib
4. BARRAS B-400/S D=8 m.m. SEPARACION 0,20 M.

IMBORNAL DIRECTO CON REJILLA DE FUNDICION ARTICULADA EN CALZADA



NOTA : cotas en m.

1. REJILLA DE FUNDICION ARTICULADA (PLANO Nº 5208)
2. POZO DE REGISTRO
3. FABRICA DE LADRILLO TIPO M. UNE = 67-019 / 78
4. ENFOSCADO BRUNIDO DE 2 cm . DE ESPESOR
5. TUBERIA PEAD Ø 250 mm.
6. CANALETA DE HORMIGON HM-20/P/20/Ib
7. SOLERA HORMIGON HM-20/P/40/Ib
8. JUNTA ELASTICA
9. JUNTA UNION A IMBORNAL Y POZO DE REGISTRO

AYUNTAMIENTO CORDOBA Infraestructuras

INGENIERO CAMINOS C. Y P.

José Carlos López Luque
Córdoba Octubre 2012

PROYECTO

REMODELACIÓN DE LA CALLE FRAY JUAN DE AVILA (Bda.de Fray Albino)

PLANO: DETALLES SANEAMIENTO

NUMERO: 7

1:10 ESCALA:

UNIDAD DE DELINEACION
Francisco Calle Moreno

AYUNTAMIENTO DE CÓRDOBA - DIR.GRAL.
AYUNTAMIENTO DE CÓRDOBA - U.
CONTRATACION ADMTVA.
AYUNTAMIENTO DE CORDOBA
CVE-20151208-37
Verificación de integridad y autenticidad mediante CSV
Este documento incorpora firma electrónica reconocida de acuerdo a la Ley 59/2003, de 19 de diciembre, de firma electrónica.
Copia de este documento electrónico en la dirección: https://adela.ayuncordoba.es/verifirmav2/
Permite la verificación de la integridad de una
Jj3muF31ZW7PgTTg19dPbg==
FIRMADO POR Jose Carlos Lopez Luque
IDENTIFICADOR CORE/2015/00064985
Nº Carpeta CORE/2015/00064985
Nº Doc. 82731-2015 (6 de 7)
Nº Salida 665-2015
Fecha 02/06/2015 11:15
FECHA 1/6/2015
Nº Doc. 82731-2015 (6 de 7)
Nº Entrada 471-2015
Fecha 02/06/2015 11:15
Jj3muF31ZW7PgTTg19dPbg==