Código Seguro de verificación:3+JEIf+e9xrntgZmkDRYNg==. Permite la verificación de la integridad de una copia de este documento electrónico en la dirección: https://adela.ayuncordoba.es/verifirmav2/
Este documento incorpora firma electrónica reconocida de acuerdo a la Ley 59/2003, de 19 de diciembre, de firma electrónica.

FIRMADO POR	Jose Carlos Lopez Luque	FECHA	20/02/2015
ID. FIRMA	adela155.ayuncordoba.org 3+JEIf+e9xrntgZmkDRYNg==	PÁGINA	1/1

3+JEIf+e9xrntgZmkDRYNg==

PATE DE ACERO PROTEGIDO CON POLIPROPILENO

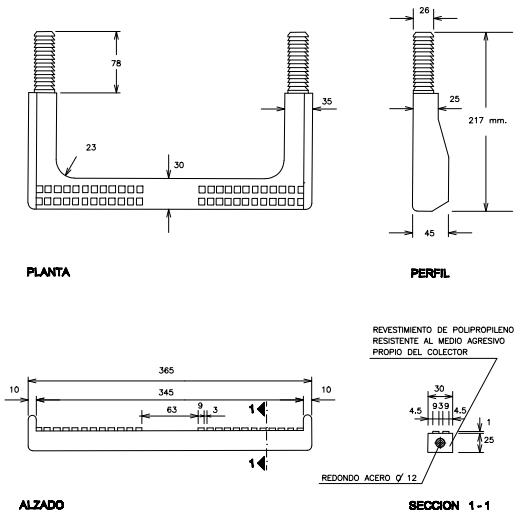

REJILLA DE FUNDICION ARTICULADA

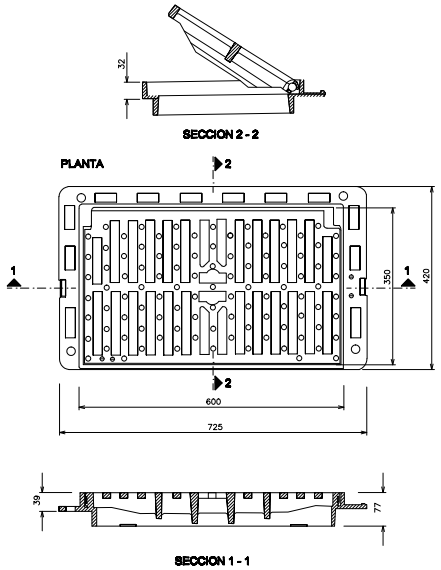

TAPA POZO DE REGISTRO

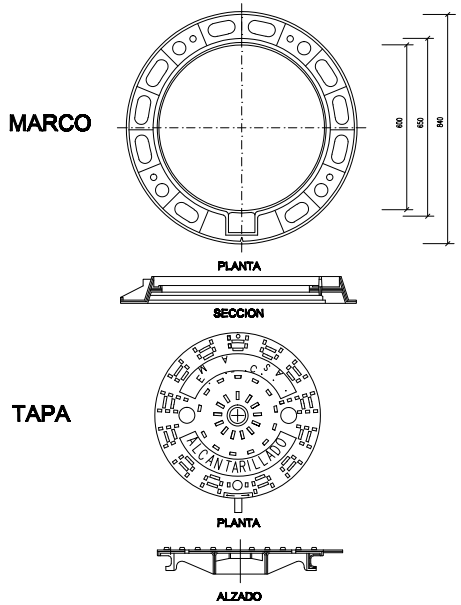

POZO DE REGISTRO DE CONEXION DEL VERTIDO

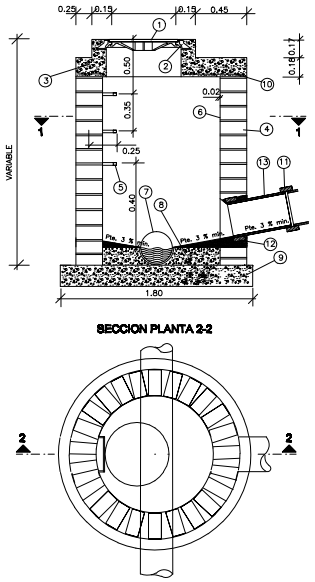

1. TAPA DE REGISTRO " E.M.A.C.S.A. ALCANTARILLADO" (PLANO Nº 5.211)
2. MARCO DE FUNDICION (PLANO Nº 5.211)
3. EMBOCADURA PREFABRICADA CON HORMIGON HA-25 (PLANO Nº 5212)
4. FABRICA DE LADRILLO TIPO M.UNE=67.019/78
5. PATES DE ACERO PROTEGIDO CON POLIPROPILENO(PLANO Nº5204)
6. ENFOSCADO BRUNIDO DE 2 cm. ESPESOR
7. TUBERIA Ø VARIABLE
8. CANALETA DE HORMIGON HM-20
9. SOLERA POZO HORMIGON HM-20
10. BARRAS B-400 S ø 8mm.SEPARACION 0.20M.
11. JUNTA ELASTICA
12. JUNTA UNION POZO
13. TUBERIA DE VERTIDO Ø VARIABLE PREFERENTEMENTE P.V.C.

IMBORNAL DIRECTO CON REJILLA DE FUNDICION ARTICULADA EN CALZADA

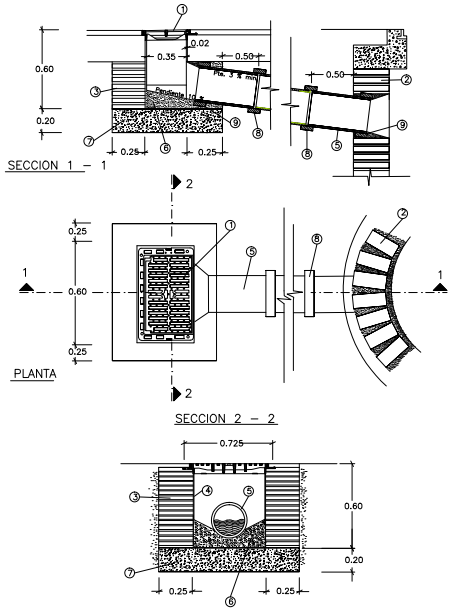

NOTA : cotas en m.

1. REJILLA DE FUNDICION ARTICULADA (PLANO Nº 5208)
2. POZO DE REGISTRO
3. FABRICA DE LADRILLO TIPO M. UNE = 67.019 / 78
4. ENFOSCADO BRUNIDO DE 2 cm . DE ESPESOR
5. TUBERIA Ø 25 cm. PREFERENTEMENTE DE P.V.C.
6. CANALETA DE HORMIGON HM-20
7. SOLERA HORMIGON HM-20
8. JUNTA ELASTICA
9. JUNTA UNION A IMBORNAL Y POZO DE REGISTRO

EMBOCADURA DE POZO DE REGISTRO

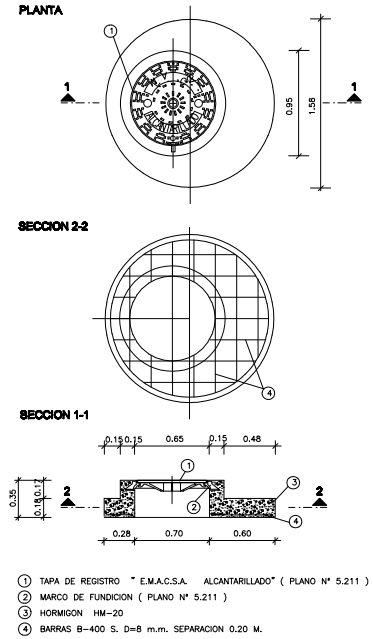

1. TAPA DE REGISTRO " E.M.A.C.S.A. ALCANTARILLADO" (PLANO Nº 5.211)
2. MARCO DE FUNDICION (PLANO Nº 5.211)
3. HORMIGON HM-20
4. BARRAS B-400 S. D=8 m.m. SEPARACION 0.20 M.

AYUNTAMIENTO CORDOBA
infraestructuras
Ingeniero de Caminos C y P
JOSE CARLOS LOPEZ LUQUE
Córdoba Julio 2013

PROYECTO DE:
REMODELACION DE LA CALLE LEBRIJA (DISTRITO SUR)

DETALLES SANEAMIENTO

número 6
1:10
escala:
UNIDAD DE DELINEACION
JOSE GARCIA RODRIGUEZ