VGL 22/08/14
T47/14
005

AYUNTAMIENTO DE CORDOBA

DOC. 2

PLIEGO DE CONDICIONES TÉCNICAS

DILIGENCIA: Aprobado en sesión de Junta de Gobierno Local de: 22 AGO. 2014

PROYECTO DE SUMINISTRO DE MATERIAL DE SEÑALIZACIÓN VIARIA Y BALIZAMIENTO PARA EL DEPARTAMENTO DE MOVILIDAD

2014

Partida: **Z – P30-1330-61900-0**

Presupuesto Total: **100.000,00 Euros**

PLIEGO DE CONDICIONES TÉCNICAS

Código Seguro de verificación: cWfgOeFa7/detZ5rzgoBAg==. Permite la verificación de la integridad de una copia de este documento electrónico en la dirección: https://adela.ayuncordoba.es/verifirmav2/
Este documento incorpora firma electrónica reconocida de acuerdo a la Ley 59/2003, de 19 de diciembre, de firma electrónica.

FIRMADO POR	Francisco Antonio Valdenebro de la Cerda		FECHA	18/06/2014
ID. FIRMA	adela155.ayuncordoba.org	cWfgOeFa7/detZ5rzgoBAg==	PÁGINA	1/19

cWfgOeFa7/detZ5rzgoBAg==

006

❑ *A. CONDICIONES TÉCNICAS DE LOS MATERIALES*

1. SEÑALIZACIÓN VERTICAL

El suministro lo integran todo tipo de señales: de peligro, prioridad, prohibición, obligación e indicación.

Las señales cumplirán, estrictamente, las características, dimensiones y calidades recogidas en el **Catálogo Oficial de Señales Verticales de Tráfico** (Norma de carreteras 8.1-I.C Señalización vertical). Serán no reflexivas, por considerarse suficiente la iluminación existente al viario, al ser éste interior de un casco urbano.

La referencia de cada señal es la especificada en el Reglamento General de Circulación (R.D. 1428/2003, de 21 de noviembre – B.O.E. 23/12/2003).

Para señalizar entornos especiales se emplearán señales en cajón o arcón, que contemple una chapa de aluminio por las dos caras.

Todas las señales *estarán embutidas,* con relieve de orlas, franjas, flechas o palabras, pintadas con poliuretano en dos componentes y secadas en horno, en *chapa de aluminio* con 2 *mm* de espesor, con regularidad uniforme en todo el perímetro de la señal y repasadas de rebabas que puedan producir cortes.

DILIGENCIA: Aprobado en sesión de Junta de Gobierno Local de 22 ABR. 2014

2. ELEMENTOS DE SUSTENTACIÓN

Los postes ordinarios a suministrar deberán ser de acero galvanizado o pintado en diferentes formatos: cilíndricos, de 60 mm de diámetro y 4 mm de espesor, rectangulares de 80 x 40 x 2 mm o de tipo banderola de 80 x 40 mm, y siempre con tapón de plástico en la parte superior.

Código Seguro de verificación:cWfgDeFa7/det25rzgoEAg==. Permite la verificación de la integridad de una copia de este documento electrónico en la dirección: https://adela.ayuncordoba.es/verifirmav2/
Este documento incorpora firma electrónica reconocida de acuerdo a la Ley 59/2003, de 19 de diciembre, de firma electrónica.

FIRMADO POR	Francisco Antonio Valdenebro de la Cerda		FECHA	16/06/2014
ID. FIRMA	adela155.ayuncordoba.org	cWfgDeFa7/det25rzgoEAg==	PÁGINA	2/19

cWfgDeFa7/det25rzgoEAg==

En una calidad superior, para zonas especiales y del conjunto histórico los postes serán de aluminio de dimensiones en sección similares a los de acero galvanizado, pintado en color marrón, negro forja o similar, y tapón dorado con abrazaderas del mismo color.

Los postes tanto los de acero como los de aluminio se pedirán de 3 metros y de 3,5 metros de altura. En ambos casos llevarán las abrazaderas y tortillería correspondientes para la fijación de las señales normalizadas para el casco urbano. En caso del poste de 3,5 metros irá preparado para sujetar dos señales.

3. BOLARDOS (HITOS Y PILONAS)

DEFINICIONES Y NORMATIVA

DILIGENCIA: Aprobado en sesión de Junta de Gobierno Local de: 22 AGO. 2014 EL TITULAR DEL ÓRGANO DE APOYO DE LA JUNTA DE GOBIERNO LOCAL

Los bolardos (hitos o pilonas) son elementos del mobiliario urbano, que a manera de poste empotrado (extraíble o fijo) se instalan en el suelo; construidos en hierro u otra materia y que están destinados a impedir el paso o aparcamiento de vehículos.

Con la denominación de Hitos, significaremos aquellos bolardos que se instalan básicamente *en áreas de uso peatonal* y que, dentro de los nuevos espacios que se urbanicen en la ciudad, deben tener unas características añadidas especiales, para adecuarse a la normativa estatal y autonómica sobre accesibilidad de los espacios públicos urbanizados y de las infraestructuras.

La gama variada de Tipos existentes en la actualidad deberá ir reduciéndose, paulatinamente, hacia los modelos actualizados, que satisfagan la funcionalidad exigida y la normativa de obligado cumplimiento. No obstante, los modelos tradicionales también se seguirán utilizando en las zonas consolidadas, para reposición excepcional (para no desentonar en el conjunto) o de forma puntual (en caso de falta o deterioro de parte de los elementos), siempre previa justificación y autorización.

Entre las características fundamentales de los Tipos actualizados significaremos:

Altura libre: comprendida entre 75-90 cm.

Código Seguro de verificación:cWfg0eFa7/detZ5rzgoEAg==. Permite la verificación de la integridad de una copia de este documento electrónico en la dirección: https://adela.ayuncordoba.es/verifirmav2/
Este documento incorpora firma electrónica reconocida de acuerdo a la Ley 59/2003, de 19 de diciembre, de firma electrónica.

FIRMADO POR	Francisco Antonio Valdenebro de la Cerda	FECHA	16/06/2014
ID. FIRMA	adela155.ayuncordoba.org cWfg0eFa7/detZ5rzgoEAg==	PÁGINA	3/19

cWfg0eFa7/detZ5rzgoEAg==

008

Forma o diseño: redondeado y sin aristas

Grosor mínimo: 10 cm de diámetro

Acabado: Color que contraste con el pavimento en toda la pieza, o bien en su tramo superior, asegurando su visibilidad en horas nocturnas (reflexibilidad)

Además, su instalación y disposición debe hacerse en forma alineada, sin invadir o reducir la anchura del itinerario peatonal.

No son aceptables: Bolas, Horquillas u otras formas de dificultosa detección para el usuario de la vía, en sustitución de los bolardos, según la normativa de la comunidad autónoma.

Por otro lado, con la denominación de Pilonas, distinguiremos preferentemente a los postes de mayor grosor (fijos, extraíbles o móviles) y que suelen estar ubicados fundamentalmente en la calzada exclusiva para coches, para restringir el paso de vehículos.

DILIGENCIA: Aprobado en sesión de Junta de Gobierno Local de 22 AGO 2014
EL TITULAR DEL ÓRGANO DE APOYO DE LA JUNTA DE GOBIERNO LOCAL

CARACTERISTICAS DEL SUMINISTRO

El suministro lo integran los Hitos utilizados y homologados actualmente para su uso en la Ciudad, tanto en su variante fija como extraíble, así como Pilonas (Ver planos).

Tenemos: hitos de tubo de hierro rectangulares (de uso limitado o infrecuente), hitos moldurados de fundición o poliuretano, hitos de hierro con anillo de acero inoxidable o reflectante, hitos cilíndricos de hierro con embellecedor de acero en la parte superior, hitos cilíndricos de poliuretano e hitos de caucho flexible, así como pilonas de acero inoxidable escamotebales o fijas. Además se especifican algunas características opcionales otros aspectos, que puedan solicitarse a los elementos, que no deberán suponer variación del precio, salvo indicación específica del licitador.

Las medidas expresadas en los detalles son aproximadas, pudiendo en algunos casos, justificarse una variación no sustancial por motivos de fabricación.

Código Seguro de verificación:cWfq0eFa7/detZSrzgoEAg==. Permite la verificación de la integridad de una copia de este documento electrónico en la dirección: https://adela.ayuncordoba.es/verifirmav2/
Este documento incorpora firma electrónica reconocida de acuerdo a la Ley 59/2003, de 19 de diciembre, de firma electrónica.

FIRMADO POR	Francisco Antonio Valdenebro de la Cerda		FECHA	16/06/2014
ID. FIRMA	adela155.ayuncordoba.org	cWfq0eFa7/detZSrzgoEAg==	PÁGINA	4/19

cWfq0eFa7/detZSrzgoEAg==

TIPOS HOMOLOGADOS

- ***Tipo A. Hito Fijo de Tubo de* Hierro, *de 70x7x 7cm***

(modelo Rojo y Blanco)

Material:	Tubo de Hierro de sección cuadrangular (*) o circular
Medidas:	10x70x70x 4mm (Longitud libre mínima 80 cm)
Instalación:	Empotrado en suelo con pletinas
Acabado:	Imprimación y pintura blanca y roja
Opcional	Banda o Pintura reflectante y adaptación a tamaño actualizado. Forma Cilíndrica diámetro Φ 10 cm
Variante **Tipo A1:**	**Hito extraible**. Con base de acero galvanizado de 23 cm y 80x80x3-4 mm y cierre mediante llave triangular o similar

(*)Para reposiciones en zonas específicas

- ***Tipo-B. Hito Fijo de Fundición Moldurada, de 70xΦ9,5cm***

(modelo Vía Trajana o similar)

Material:	Poste de Hierro de fundición hueca con cabeza esférica y fuste octogonal moldurado
Medidas:	700xΦ 95 (*)-100 /160 mm (esfera)
Instalación:	Empotrado al pavimento. Vástago de tetracero coarrugado.
Acabado:	Pintura antracita o negra antióxido con banda reflectante
Opcional:	Banda reflectante en 3cm de parte superior
Variante **Tipo B1:**	**Hito extraible**, con caja acero galvanizado y cierre mediante llave triangular o similar

(*)Para reposiciones en zonas específicas

- ***Tipo-C. Hito Fijo de Poliuretano Moldurado, de 70xΦ9,5cm***

(modelo Traffic de FHA o similar)

Material:	Poste de poliuretano hueco con cabeza esférica y fuste octogonal moldurado. (Longitud libre mínima 70-75 cm)
Medidas:	700xΦ 95(*)-100 /160 mm (esfera)
Instalación:	Vástago enroscado a caja empotrada al pavimento.
Acabado:	Poliuretano color antracita con banda reflectante 3 cm
Opcional:	--
Variante:	--

(*)Para reposiciones en zonas específicas

DILIGENCIA: Aprobado en sesión de Junta de Gobierno Local de: 29 AGO. 2014

Código Seguro de verificación:cWfq0eFa7/detZ5rzgoEAg==. Permite la verificación de la integridad de una copia de este documento electrónico en la dirección: https://adela.ayuncordoba.es/verifirmav2/
Este documento incorpora firma electrónica reconocida de acuerdo a la Ley 59/2003, de 19 de diciembre, de firma electrónica.

FIRMADO POR	Francisco Antonio Valdenebro de la Cerda		FECHA	16/06/2014
ID. FIRMA	adela155.ayuncordoba.org	cWfq0eFa7/detZ5rzgoEAg==	PÁGINA	5/19

cWfq0eFa7/detZ5rzgoEAg==

- ***Tipo-D. Hito Fijo de Hierro con Anillo, de 80 xΦ9,5 (10)cm***
  (modelo Hospitalet de FdB o similar)

Material:	Tubo cilíndrico de Hierro con hendidura en anillo de 3 cm
Medidas:	1000xΦ 95(*)-100 x 3 mm. (Longitud libre mínima 80 cm)
Instalación:	Empotrado con varillas de acero a pavimento
Acabado:	Pintura antracita o negra oxirón de doble protección contra oxidación. Banda reflectante adhesiva en anillo de 3 cm
Opcional:	Acero inoxidable de 3 cm en anillo (uso en reposiciones)
Variante: **Tipo D1**	**Hito extraible**, con caja acero galvanizado y cierre mediante llave con cabeza triangular o similar

(*)Para reposiciones en zonas específicas

- ***Tipo-E. Hito Fijo de Hierro con Embellecedor, de 80xΦ9,5(10)cm***
  (modelo Dalia de FdB o similar)

Material:	Tubo cilíndrico de Hierro con embellecedor de acero inoxidable en la parte superior de la pieza (*)
Medidas:	1000xΦ95(*)-100mm. (Longitud libre mínima 80 cm)
Instalación:	Base empotrable y varillas de acero con hormigón
Acabado:	Pintura de color antracita o negra, antioxidante.
Opcional:	Banda o pintura reflectante en parte superior Logotipo del Ayto de Córdoba
Variante: **Tipo E1**	**Hito extraible**, con caja base acero galvanizado y cierre mediante llave con cabeza triangular o similar

(*)Para reposiciones en zonas específicas

- ***Tipo-F. Hito Fijo de Poliuretano con Anillo, de 80xΦ10cm***
  (modelo Hospitalet de FdB o similar)

Material:	Tubo cilíndrico de Poliuretano rígido hueco, con hendidura en anillo de 3 cm
Medidas:	1000xΦ100 mm. (Longitud libre mínima 80 cm)
Instalación:	Base empotrable
Acabado:	Polietileno/poliuretano en color antracita o negro con banda reflectante de 3cm
Opcional:	Acero inoxidable de 3 cm en anillo (uso en reposiciones)
Variante: **Tipo F1**	**Hito extraible**, con caja acero galvanizado y cierre mediante llave con cabeza triangular o similar

DILIGENCIA: Aprobado en sesión de Junta de Gobierno Local de 22 AGO. 2014

Código Seguro de verificación:cWfgOeFa7/det25rzgoEAg=-. Permite la verificación de la integridad de una copia de este documento electrónico en la dirección: https://adela.ayuncordoba.es/verifirmav2/
Este documento incorpora firma electrónica reconocida de acuerdo a la Ley 59/2003, de 19 de diciembre, de firma electrónica.

FIRMADO POR	Francisco Antonio Valdenebro de la Cerda	FECHA	16/06/2014
ID. FIRMA	adela155.ayuncordoba.org cWfgOeFa7/det25rzgoEAg=-	PÁGINA	6/19

cWfgOeFa7/det25rzgoEAg=-

- ***Tipo-G. Hito Fijo de Caucho con banda reflectante de 80xΦ10cm***
  (modelo City de Ado o similar)

Material:	Tubo cilíndrico de Caucho flexible macizo y reciclable
Medidas:	1000xΦ100 mm. (Longitud libre mínima 80 cm)
Instalación:	Base empotrable
Acabado:	Caucho en color negro con banda reflectante adhesiva en anillo superior
Opcional:	-
Variante: **Tipo G1**	**Hito extraible**, con caja acero galvanizado y cierre mediante llave con cabeza triangular o similar

- ***Tipo-H. Pilona Fija de Acero inoxidable, de 54 xΦ15 cm***
  (modelo BCN de Blendec o similar)

Material:	Cilindro de acero inoxidable, con anillo/s fresado/s reflectante/s
Medidas:	740xΦ120-150 (*)x3,5-4mm. (Longitud libre mínima 54 cm)
Instalación:	Empotrable a pavimento
Acabado:	Acero inoxidable. Bandas reflectantes
Opcional:	En acero con pintura negra forja antióxido. Nº de bandas y mayor altura (70 cm)
Variante **Tipo H1:**	**Pilona Escamoteable** con elevación automática semi-automática y descenso manual-automático; caja de acero inoxidable y cierre de seguridad mediante llave con cabeza triangular o similar

(*) Varios diametros

- ***Tipo-I. Pilona Fija de Acero inoxidable y reflectante, de 70 xΦ15 cm***
  (modelo Melbourne de Ado o similar)

Material:	Cilindro de acero antioxidante, con anillo/s fresado/s reflectante/s.
Medidas:	380-900xΦ200-250x4 mm(Longitud libre preferente 70 cm)
Instalación:	Empotrable a pavimento
Acabado:	Acabado con pintura negra antióxido
Opcional:	En acero inoxidable. Bandas reflectantes supletorias y/o mayor altura (80 cm)
Variante **Tipo I1:**	**Pilona Telescópica** con sistema de elevación automática y mando remoto; caja y cierre de seguridad de acero, mediante llave con cabeza triangular o similar.

DILIGENCIA: Aprobado en sesión de Junta de Gobierno Local de: 22 AGO. 2014
EL TITULAR DEL ÓRGANO DE APOYO DE LA JUNTA DE GOBIERNO LOCAL

Código Seguro de Verificación:cWEgQeFa7/det25xzgoBAg==. Permite la verificación de la integridad de una copia de este documento electrónico en la dirección: https://adela.ayuncordoba.es/verifirmav2/
Este documento incorpora firma electrónica reconocida de acuerdo a la Ley 59/2003, de 19 de diciembre, de firma electrónica.

FIRMADO POR	Francisco Antonio Valdenebro de la Cerda	FECHA	16/06/2014
ID. FIRMA	adela155.ayuncordoba.org cWEgQeFa7/det25xzgoBAg==	PÁGINA	7/19

cWEgQeFa7/det25xzgoBAg==

4. BALIZAMIENTO Y VALLAS

➢ ***Hitos Flexibles (o monaguillos)***

012

En este caso, el suministro viene integrado por todo tipo de Hitos Flexibles de Polietileno de los homologados para su uso en la Ciudad, estos son: hitos de polietileno con bandas reflexivas en distintos colores con 50 ó 75 cm de alto e incluso varilla de anclaje, hitos flexibles tipo HK indeformables de 75 cm de alto en color naranja y base para colocar mediante tres tornillos expansivos e hitos cilíndricos con bandas reflectantes y base de caucho. Color: verde, rojo y azul.

➢ ***Hitos Vértices para Bifurcaciones***

Los hitos vértices para bifurcaciones a suministrar serán conforme a la norma UNE 135.360 y con diámetro de 120 ó 180 cm, de polietileno de alta intensidad cerrado por detrás para lastrar con agua o arena y colores verde o azul reflexivos.

➢ ***Espejo Antivandálico***

Se tratará de espejos de tráfico de 60 cm de diámetro acrílico.

➢ ***Conos***

Se suministrarán conos de 45, 75 y 100 cm de base de caucho.

DILIGENCIA: Aprobado en sesión de Junta de Gobierno Local de 22 AGO. 2014 EL TITULAR DEL ÓRGANO DE APOYO A LA JUNTA DE GOBIERNO LOCAL

➢ ***Vallas Móviles***

– Hierro

Vallas de contención de peatones de diferentes dimensiones de tubo con dos manos de imprimación y una a color con soporte. También podrán contar con una chapa de hierro con el anagrama a color soldada o con fijaciones mecánicas y terminación no cortante.

– Plástico

Vallas de distintas dimensiones pudiendo ser apilables con soporte abatible o de plástico reciclado a color.

Código Seguro de verificación:cWfg0eFa7/detZ5rzgoEAg==. Permite la verificación de la integridad de una copia de este documento electrónico en la dirección: https://adela.ayuncordoba.es/verifirmav2/
Este documento incorpora firma electrónica reconocida de acuerdo a la Ley 59/2003, de 19 de diciembre, de firma electrónica.

FIRMADO POR	Francisco Antonio Valdenebro de la Cerda		FECHA	16/06/2014
ID. FIRMA	adela155.ayuncordoba.org	cWfg0eFa7/detZ5rzgoEAg==	PÁGINA	8/19

cWfg0eFa7/detZ5rzgoEAg==

5. HORQUILLAS

Las horquillas que se suministren serán simples fabricadas con tubo de 48 mm de diámetro y 2 mm de espesor con dos manos de imprimación, una mano a color y bandas reflectantes con distintos tamaños.

Se dispondrá lo necesario para que se fijen por hormigonado o mediante pletinas que serán de 5 mm de espesor soldadas de 15 x 15 cm.

Estas horquillas se utilizarán en situaciones específicas o para reposiciones y no se usarán para áreas de uso peatonal.

6. SEÑALES ORIENTATIVAS DE CIUDAD TIPO AIMPE

Serán unos conjuntos constituidos por poste y unos módulos de arcones informativos.

Los módulos estarán constituidos por arcón cerrado de aluminio por perfil perimetral de entre 130 y 170 mm de anchura con cara delantera y trasera en chapa de aluminio y fijación invisible interior sobre el poste atravesante. Posibilidad de incorporar información a doble cara o duplicar arcón:

- *Dimensiones por arcón/panel* :1600x300 mm (desde 1 a 5 paneles, máximo 6)
- *Altura bajo panel* : 2.300 mm
- *Fondo y techos reflexivos nivel II con film cortado por plotter.*
- *Soportes*: 1 poste de aluminio cilíndrico de diámetro variable en función del número de paneles a soportar, cumpliendo en todo caso la presión del viento requerida y espesor no inferior a 3.5 mm, incorporando corredera telescópica para la instalación de los arcones, todo lacado mediante pintura en polvo poliéster termoendurecible.
- *Presión del viento*: 130 dan/m^2 (equivalente a 166 Km/h).
- *Fijación del panel a los soportes*: mediante abrazaderas interiores.

DILIGENCIA: Aprobado en sesión de Junta de Gobierno Local de: 22 AGO. 2014

EL TITULAR DEL ÓRGANO DE APOYO

Código Seguro de verificación:cWfgOeFa7/detZ5rzgoZAg==. Permite la verificación de la integridad de una copia de este documento electrónico en la dirección: https://adela.ayuncordoba.es/verifirmav2/
Este documento incorpora firma electrónica reconocida de acuerdo a la Ley 59/2003, de 19 de diciembre, de firma electrónica.

FIRMADO POR	Francisco Antonio Valdenebro de la Cerda		FECHA	16/06/2014
ID. FIRMA	adela155.ayuncordoba.org	cWfgOeFa7/detZ5rzgoZAg==	PÁGINA	9/19

cWfgOeFa7/detZ5rzgoZAg==

014

7. PINTURA PARA SEÑALIZACIÓN HORIZONTAL

Se incluyen varios tipos de pinturas homologadas para su uso en la Ciudad que cumplan la normativa y sigan las recomendaciones del Ministerio de Fomento, estas son: pintura acrílica especial ciudad blanca, de color y antideslizante y de dos componentes larga duración antideslizante blanca y de color.

Los materiales deberán cumplir las siguientes condiciones técnicas:

- ***Pintura Termoplástica en caliente***

Pintura de larga duración sobre pavimento de asfalto y alta resistencia al desgaste por aplicación en capa gruesa.

Debe tener alta retrorreflexión.

Se debe de aplicar entre 2800 a 3000 g/ m^2 para un comportamiento adecuado; teniéndose que añadir una dosificación de 480 g/m^2 de microesferas para tener una buena retrorreflexión.

Se debe aplicar sobre superficies limpias, secas y libres de suciedad y polvo. La temperatura ambiente debe ser a 5º superior la temperatura de rocío. No aplicar sobre pavimentos con humedad. No aplicar con temperatura ambiente por debajo de 8º C o superior a 40 ºC.

Se debe aplicar por extrusión o por aplicación por proyección neumática. La Temperatura de aplicación debe ser entre 180 – 220 ºC.

Las características Técnicas que deben cumplir son las siguientes:

Densidad .....1,85 – 2,10 g/cc

Punto Reblandecimiento ... Aprox. 104º C

Factor de Luminancia..... 0,81- 0,84

Evejecimiento Acelerado ... < 0,05 QUV

DILIGENCIA: Aprobado por la Junta de Gobierno Local 22 ABR. 2014 EL TITULAR DEL ÓRGANO DE APOYO A LA JUNTA DE GOBIERNO LOCAL

Código Seguro de verificación:cWfq0eFa7/det25rzqoEAg==. Permite la verificación de la integridad de una copia de este documento electrónico en la dirección: https://adela.ayuncordoba.es/verfirmav2/
Este documento incorpora firma electrónica reconocida de acuerdo a la Ley 59/2003, de 19 de diciembre, de firma electrónica.

FIRMADO POR	Francisco Antonio Valdenebro de la Cerda		FECHA	16/06/2014
ID. FIRMA	adela155.ayuncordoba.org	cWfq0eFa7/det25rzqoEAg==	PÁGINA	10/19

cWfq0eFa7/det25rzqoEAg==

- ***Pintura de Doble Componente***

El producto debe de constar de dos componentes, elaborado a base de poliester policondensado reactivo, disuelto en monómeros acrílicos y pigmentos de alta calidad, que le confiere propiedades físicas y químicas que permiten utilizarlo en superficies sometidas a un alto roce una vez adicionada la cantidad correspondiente de endurecer.

Una vez seca, su resistencia química le debe hacer inerte al ataque de grasas, carburantes, sales, agua, ácidos, álcalis y vapores.

Debe de ser fácilmente nivelado y de secado rápido para permitir el paso de tráfico lo antes posible, y así no dificultar a este en los trabajos de pintura.

Las características Físicas que deben cumplir son las siguientes:

* Contenidos en sólido..... 80% ± 1
* Densidad..... 2,5 g/cc.
* Rendimiento..... 1,2 m2 /Kg
* Adherencia..... muy alta
* Tiempo de Secado..... 30 – 40 min.
* Disolución..... no disolver
* Conservación en Envase..... 3 meses

DILIGENCIA: Aprobado en sesión de Junta de Gobierno Local de: 22 AGO. 2014

EL TITULAR DEL ÓRGANO DE APOYO DE LA JUNTA DE GOBIERNO LOCAL,

8. BARRERAS

Para la contención y direccionamiento de vehículos y/o peatones.

➢ ***Barreras tipo New Jersey***

Serán de PVC rellenables en todo caso de agua o arena de distintas dimensiones y en color, y con la opción de incluir el logotipo del departamento y/o Logotipo del Ayuntamiento.

Código Seguro de verificación:cWfg0ePa7/detZ5rzgoBAg==. Permite la verificación de la integridad de una copia de este documento electrónico en la dirección: https://adela.ayuncordoba.es/verifirmav2/
Este documento incorpora firma electrónica reconocida de acuerdo a la Ley 59/2003, de 19 de diciembre, de firma electrónica.

FIRMADO POR	Francisco Antonio Valdenebro de la Cerda		FECHA	16/05/2014
ID. FIRMA	adela155.ayuncordoba.org	cWfg0ePa7/detZ5rzgoBAg==	PÁGINA	11/19

cWfg0ePa7/detZ5rzgoBAd==

016

➢ ***Barrera de seguridad metálica***

Dentro de las barreras de seguridad metálicas quedarán incluidos:

- Los postes de fijación de las bandas, así como la cimentación, hinca o soldadura.
- Los separadores entre postes y banda y sus elementos de unión y montaje.
- Las bandas y elementos de unión y montaje.
- El montaje de las distintas partes.
- Cualquier trabajo, maquinaria, material o elemento auxiliar necesario para la correcta y rápida ejecución de la barrera de seguridad metálica.

➢ **Bionda o banda de perfil doble onda**

El perfil doble onda será igual o similar al modelo Standard AASHO-180-60.

El perfil de barrera será de fleje de acero galvanizado o laminado en caliente de +- 0,3 mm de espesor, 4.318 mm de longitud y 470 mm de anchura, con un peso mínimo por metro lineal antes de galvanizarse de 11,2 kg y galvanizado en caliente con 680 gr de zinc por m^2 y cara.

Los Tornillos para el solape de elementos entre sí y los pernos para la sujeción de éstos a los postes serán de acero galvanizado.

Las bandas llevarán los elementos de unión y los tornillos serán de 16 mm de diámetro de caña y 34 mm de diámetro de cabeza, paso métrico.

Las tuercas serán hexagonales tipo DIN y las arandelas, circulares en la unión entre bandas y rectangulares de 85 x 35 mm como mínimo entre bandas y separador.

DILIGENCIA: Aprobado en sesión de Junta de Gobierno Local de: 29 AGO. 2014

Ensayo de tracción.- Sometidos los perfiles y terminales al ensayo de tracción en el sentido de su dimensión mayor, deberán tener una resistencia mínima de treinta y seis mil kilogramos (36.000- kg) con alargamiento del doce por ciento (12 %).

Ensayo de flexión.- Los perfiles de cuatro con trescientos dieciocho metros (4,318 m) de longitud con apoyos separados cuatro metros (4 m) y sometidos a un ensayo de flexión con cargas aplicadas en ele centro de la luz y sobre una superficie de ocho centímetros

Código Seguro de verificación:cWEqOePa7/detZSrzgoEAg==. Permite la verificación de la integridad de una copia de este documento electrónico en la dirección: https://adela.ayuncordoba.es/verifirmav2/
Este documento incorpora firma electrónica reconocida de acuerdo a la Ley 59/2003, de 19 de diciembre, de firma electrónica.

FIRMADO POR	Francisco Antonio Valdenebro de la Cerda		FECHA	16/06/2014
ID. FIRMA	adela155.ayuncordoba.org	cWEqOePa7/detZSrzgoEAg==	PÁGINA	12/19

cWEqOePa7/detZSrzgoEAg==

cuadrados (8 cm^2) deberá tener las siguientes flechas máximas al ensayarse con la carga aplicada en la cara anterior y posterior.

Dos perfiles empalmados y con la carga aplicada en el empalme deberán comportarse igual que los perfiles separados. En la ejecución de los ensayos se seguirán las normas UNE 7184 y 7185.

Postes de sostenimiento:

La cantidad de zinc en el galvanizado será de 680 g/m^2 (MEL 806a).

9. REDUCTORES DE VELOCIDAD

Son unas bandas fabricadas en caucho negra y amarilla con posibilidad de que se haga en cualquier color, podrán disponer de piezas reflectantes y su altura no será superior a 5 cm.

10. OTROS MATERIALES

DILIGENCIA: Aprobado en sesión de Junta de Gobierno Local de: 26 AGO. 2014 EL TITULAR DEL ÁREA DE APOYO A LA JUNTA DE GOBIERNO LOCAL

- ***Vinilo***

Tendrá una durabilidad de 5 a 7 años y se suministrará a color según las recomendaciones AIMPE Pieza de caucho, con tira de caucho amarillo reflectante empotrada en la parte superior del separador, para delimitar el carril bus-taxi.

- ***Separadores de caucho de carril bus – taxi***

Piezas de caucho, con tira de caucho amarillo reflectante empotrada en la parte superior del separador, para delimitar el carril bus-taxi.

Dimensiones: 1.000x150x45 mm.

- ***Separadores altos para carril bus – taxi***

Piezas de polietileno en forma de aleta de tiburón o similar, de color azul y blanco, con reflectante empotrada en la parte lateral del separador, para delimitar el carril bus-taxi.

Dimensiones aproximadas: 1.000x450x 450mm

Código Seguro de verificación:cWEg0eFa7/detZ5rzgoEAg==. Permite la verificación de la integridad de una copia de este documento electrónico en la dirección: https://adela.ayuncordoba.es/verifirmav2/
Este documento incorpora firma electrónica reconocida de acuerdo a la Ley 59/2003, de 19 de diciembre, de firma electrónica.

FIRMADO POR	Francisco Antonio Valdenebro de la Cerda		FECHA	16/06/2014
ID. FIRMA	adela155.ayuncordoba.org	cWEg0eFa7/detZ5rzgoEAg==	PÁGINA	13/19

cWEg0eFa7/detZ5rzgoEAg==

➢ ***Balizas luminosas***

Se suministrarán diferentes tipos de balizas luminosas así como los juegos de baterías necesarios para las mismas.

018

11. RÓTULOS DE CALLE

➢ ***Rótulos de calles con placas de aluminio, sobre fachada***

Características Técnicas de la placa:

Las dimensiones de los dos tipos de placa a utilizar son las siguientes:

Tipo	Tamaño	Radio en las esquinas	Ancho Orla exterior	Dimensión Logotipo Ayuntamiento	Tamaño de Fuentes de las letras
MEDIANA	472X292X2 mm	56 mm.	20 mm	77x86 mm	45 – 50 mm
GRANDE	**600X400X2 mm**	**77 mm**	**27 mm**	**106x118 mm**	**55 – 60 mm**

La placa deberá de ser de aluminio, teniendo una de sus caras lacada en blanco, de forma que se consigue que el aspecto superficial sea uniforme y exento de imperfecciones.

La otra cara (la frontal) estará pintada con color pantone 188, de forma que tendrá una orla exterior de color blanco del ancho marcado en la tabla anterior.

En la parte superior izquierda se situará el símbolo oficial corporativo del Excmo. Ayuntamiento de Córdoba que irá en negativo de color blanco, tal como marca el "Manual de Identidad Corporativa". El tamaño de este símbolo es aproximadamente el que se marca en la tabla anterior.

El tipo de letra elegido para especificar los nombres de las calles, es el tipo "Friz Quadrata BT". El tamaño de fuente especificado será mayor o menor dependiendo de la extensión del nombre de la vía. Las dimensiones de las placas están especificadas en los planos correspondientes elaborados por el Departamento.

DILIGENCIA: Aprobado en sesión de Junta de Gobierno Local de: 12 AGO. 2014 EL TITULAR DEL ÓRGANO DE APOYO A LA JUNTA DE GOBIERNO LOCAL

Código Seguro de verificación:cWfg0eFa7/detZ5rzgoRAg==. Permite la verificación de la integridad de una copia de este documento electrónico en la dirección: https://adela.ayuncordoba.es/verifirmav2/
Este documento incorpora firma electrónica reconocida de acuerdo a la Ley 59/2003, de 19 de diciembre, de firma electrónica.

FIRMADO POR	Francisco Antonio Valdenebro de la Cerda		FECHA	16/06/2014
ID. FIRMA	adela155.ayuncordoba.org	cWfg0eFa7/detZ5rzgo5Ag==	PÁGINA	14/19

cWfg0eFa7/detZ5rzgoRAg==

➢ ***Soportes para rótulo de placa de aluminio***

Compuesto por Poste y panel soporte para dos placas.

Características Técnicas del soporte:

El Panel soporte de placa está fabricado con perfil de aluminio lacado de 55 mm. de ancho. Está formado por un cajón cerrado con doble remache de refuerzo en la unión de los perfiles, está preparado para poder introducirse placas a dos caras.

El perfil de unión está pintado de color oro (KMT 014). Está unido a un poste mediante una cogida lateral, que le da al panel una forma de bandera. La sujeción del panel al poste es mediante unas tuercas autorroscantes de métrica M-8 para lograr un agarre satisfactorio.

Los postes utilizados son acero galvanizado, con un diámetro de 60 mm. Están pintados de negro forja (KMT 012). Para tapar la parte superior del poste, utilizamos un tapón dorado y así conseguir una conjunción estética del poste, panel y tapón.

DILIGENCIA: Aprobado en sesión de Junta de Gobierno Local de: 22 AGO. 2014

➢ ***Rótulos de Calles Cerámicos sobre fachadas para el Conjunto Histórico***

Características Técnicas:

Cada letra estará formada por una pieza cerámica tipo azulejo, serie clásica, del mismo tipo existente en la ciudad y que se especifica en el plano correspondiente.

Cada pieza cerámica tendrá una altura de 150 mm y un grosor de 15 mm, dependiendo su ancho de la letra del abecedario de la que se trate. La letra interior tendrá una altura de 120 mm.

Código Seguro de verificación:cWfq0eFa7/detZ5rzgoEAq==. Permite la verificación de la integridad de una copia de este documento electrónico en la dirección: https://adela.ayuncordoba.es/verifirmav2/
Este documento incorpora firma electrónica reconocida de acuerdo a la Ley 59/2003, de 19 de diciembre, de Firma electrónica.

FIRMADO POR	Francisco Antonio Valdenebro de la Cerda		FECHA	16/06/2014
ID. FIRMA	adela155.ayuncordoba.org	cWfq0eFa7/detZ5rzgoEAq==	PÁGINA	15/19

cWfq0eFa7/detZ5rzgoEAq==

020

❑ B. CONDICIONES DE SUMINISTRO

Todos los licitadores deberán presentar una **declaración responsable** del cumplimiento, en caso de resultar adjudicatario, de las condiciones esenciales del contrato que se indican en éste y en el apartado siguiente así como las **muestras** que se especifican.

El **número de unidades** concretas del contrato no está definido, pues dependerá de las necesidades que deba atender el Departamento de Movilidad.

El suministro se realizará en el durante UN AÑO, estableciéndose un **plazo de suministro máximo de 3 DÍAS** para cada entrega, detallándose por parte del Departamento de Movilidad el tipo de señalización que se debe suministrar hasta agotar el presupuesto total del proyecto.

❑ C. PRECIO

DILIGENCIA: Aprobado por acuerdo de Junta de Gobierno Local de: 22 AGO. 2014

El importe total del Contrato es **OCHENTA Y DOS MIL SEISCIENTOS CUARENTA Y CUATRO EUROS CON SESENTA Y TRES CÉNTIMOS (82.644,63 €) más DIECISIETE MIL TRESCIENTOS CINCUENTA Y CINCO EUROS CON TREINTA Y SIETE CÉNTIMOS (17.355,37€)** ascendiendo a un total de **CIEN MIL EUROS 100.000 € (I.V.A. Incluido).**

Este Presupuesto no se alterará, aún cuando exista una Baja en la oferta del contratista, que en todo caso supondrá un incremento de las unidades a suministrar.

Código Seguro de verificación:cWEgQeFa7/det25rzgoEAg==. Permite la verificación de la integridad de una copia de este documento electrónico en la dirección: https://adela.ayuncordoba.es/verifirmav2/
Este documento incorpora firma electrónica reconocida de acuerdo a la Ley 59/2003, de 19 de diciembre, de firma electrónica.

FIRMADO POR	Francisco Antonio Valdenebro de la Cerda		FECHA	16/06/2014
ID. FIRMA	adela155.ayuncordoba.org	cWEgQeFa7/det25rzgoEAg==	PÁGINA	16/19

cWEgQeFa7/det25rzgoEAg==

❑ D. CRITERIO DE VALORACIÓN Y MEJORAS

Los criterios que se proponen para aplicar en la valoración de las ofertas serán los siguientes:

1. Precio: Se atribuirá **hasta 60 puntos** a la **propuesta económica** más ventajosa.

Se calculará según el tanto por ciento de baja única sobre los precios del Anexo 3 (Cuadro de Precios): ..... Hasta 60 puntos

(% de Baja ofertada / % de Baja mayor ofertada) x 60

La Baja no podrá ser variable según el material, si no que deberá ser una baja única y uniforme, expresada como una baja de un porcentaje constante para todas las unidades de suministro.

Por tanto, el cuadro de precios unitarios que se presenta en el proyecto se utilizará para la valoración del suministro de materiales, debiendo aplicarse a cada una de las unidades la baja única ofertada por el licitador.

DILIGENCIA: Aprobado en sesión de Junta de Gobierno Local de: 22 AGO. 2014 EL TITULAR DEL ÓRGANO DE APOYO

2. Otros Criterios. Mejoras: hasta 40 puntos.

Se valorarán los siguientes aspectos:

2.1.Servicio de Suministro. Hasta 10 puntos

Objetivo: Justificar la mayor rapidez en la fabricación cualquiera de los productos objeto de este suministro, así como su envío inmediato al peticionario. Deberá indicarse en una breve memoria la distancia a Córdoba del Almacén que el licitador destine para la prestación del suministro, así como el procedimiento de realización de pedidos, recepción y control de calidad del material, el estocaje del material y finalmente el proceso de transporte.

-Almacén: Se valorará con un máximo de 10 puntos la proximidad del almacén de distribución determinado por el licitador así como el más ágil procedimiento previsto para el suministro.

Se puntuará con 0 puntos a las licitadores que no presenten *memoria explicativa* al respecto de la situación y características del almacén y proceso de suministro. La máxima

Código Seguro de verificación:cWfq0eFa7/detZ5rzgoEAg==. Permite la verificación de la integridad de una copia de este documento electrónico en la dirección: https://adela.ayuncordoba.es/verifirmav2/
Este documento incorpora firma electrónica reconocida de acuerdo a la Ley 59/2003, de 19 de diciembre, de firma electrónica.

FIRMADO POR	Francisco Antonio Valdenebro de la Cerda		FECHA	16/06/2014
ID. FIRMA	adela155.ayuncordoba.org	cWfq0eFa7/detZ5rzgoEAg==	PÁGINA	17/19

cWfq0eFa7/detZ5rzgoEAg==

022

puntuación se otorgará para el más ventajoso y se realizará un reparto proporcional para el resto de propuestas justificadas.

2.2. Propuesta técnica: Implantación de Señalización de Puertas de Entrada al Casco Histórico de la ciudad. Hasta 30 puntos

-Objetivo previsto: Señalizar verticalmente el máximo número de accesos al Centro Histórico de la ciudad, sus entornos especiales y zonas de circulación restringida motorizada, para la adecuada orientación de los vehículos y el reconocimiento de las condiciones funcionales de las vías y áreas por donde se accede, expresando las restricciones que en cada caso sean convenientes, así como las limitaciones particulares de distribución de mercancías, el tipo de control de paso, la limitación de masa o tara de los vehículos, etc.

- Propuesta de SEÑALÉTICA. Se definirá y detallará el modelo de Señal y poste de sustentación que se proponga instalar por el licitador, así como sus calidades. Las características a proponer serán libres y por tanto no necesariamente idénticas, con las de la Señalética actualmente existente, como la instalada en la calle Amador de los Ríos o en la calle Diario de Córdoba, que son dos modelos de Carteles que pueden servir de referencia para definir esta mejora.

DILIGENCIA: Aprobado en sesión de Junta de Gobierno Local de 22 AGO. 2014

Se valorará no solo número de paneles a instalar (que será libre), sino el diseño del cartel, su calidad, su ubicación, así como la compatibilidad con el resto de servicios urbanos. Por último, se tendrá también en cuenta la presentación de una muestra y el menor impacto visual en el entorno donde se instale, teniéndose en cuenta la normativa de protección urbanística (PECHC).

Se valorará con un máximo de 30 puntos las empresas que propongan como mejora la realización la referida señalización así como su posterior ejecución, por la empresa que resulte adjudicataria. Solamente se procederá a su fabricación e implantación si resultare efectivamente adjudicatario.

Se puntuará con 0 puntos a las licitadores que no presenten la propuesta técnica.

Código Seguro de verificación: cWfq0eFa7/detZ5rzqoZAg==. Permite la verificación de la integridad de una copia de este documento electrónico en la dirección: https://adela.ayuncordoba.es/verifirmav2/
Este documento incorpora firma electrónica reconocida de acuerdo a la Ley 59/2003, de 19 de diciembre, de firma electrónica.

FIRMADO POR	Francisco Antonio Valdenebro de la Cerda		FECHA	16/06/2014
ID. FIRMA	adela155.ayuncordoba.org	cWfq0eFa7/detZ5rzqoZAg==	PÁGINA	18/19

cWfq0eFa7/detZ5rzqoZAg==

2.3. Normas de presentación de las Propuestas de mejora

Para definir las mejoras y facilitar su comparación serequiere su presentación conteniendo la siguiente documentación por cada una de ellas:

-Mejora 1. Para Justificar el Suministro

Bastará con una Memoria justificativa con extensión máxima de una hoja de A-4 y de un plano de situación (Preferentemente en A-3).

-Mejora 2. Para la Señalización de las Puertas del Casco Histórico

Se deberá presentar la siguiente documentación:

a) Memoria: Que deberá dar solución al objetivo municipal previsto y proponer el tipo de señal, calidad, diseño y forma de instalación, en su caso. (Con extensión máxima de 3 hojas de A4)

b) Documentación gráfica: Planta de la situación de la Señalética propuesta a instalar, así como plano de detalle del los modelos o tipos previstos. (Preferentemente tres formatos A-3 como máximo).

c) Anexos: Montaje de la señalización sobre fondos fotográficos o similar grafismo, para mejor comprensión de la propuesta, en su caso. (En formato 6 formatos A4 o A-3 como máximo).

d) Plan de trabajo: Definiendo plazo aproximado de ejecución de la Señalética y de su instalación una vez que resultará adjudicado, que deberá iniciarse dentro del mes siguiente a la misma. (Expresado con extensión de 1 hoja A4)

La documentación se presentará encuadernada en papel (2 ejemplares) además de un disco CD/DVD con archivos tipo PDF o JPEG.

En Córdoba a 9 junio de 2.014

Jefe del Departamento de Movilidad

Fdo: Antonio Valdenebro de la Cerda

DILIGENCIA: Aprobado en sesión de Junta de Gobierno Local de: 22 AGO. 2014

Código Seguro de verificación:cWfgOeFa7/detZ5rzgoEAg==. Permite la verificación de la integridad de una copia de este documento electrónico en la dirección: https://adela.ayuncordoba.es/verifirmav2/
Este documento incorpora firma electrónica reconocida de acuerdo a la Ley 59/2003, de 19 de diciembre, de firma electrónica.

FIRMADO POR	Francisco Antonio Valdenebro de la Cerda		FECHA	16/06/2014
ID. FIRMA	adela155.ayuncordoba.org	cWfgOeFa7/detZ5rzgoEAg==	PÁGINA	19/19

cWfgOeFa7/detZ5rzgoEAg--

AYUNTAMIENTO DE CORDOBA

ANEXO 1

D-3.1

MEMORIA

PROYECTO DE SUMINISTRO DE MATERIAL DE SEÑALIZACIÓN VIARIA Y BALIZAMIENTO PARA EL DEPARTAMENTO DE MOVILIDAD

2014

DILIGENCIA: Aprobado en sesión de Junta de Gobierno Local de: 22 AGO. 2014

EL TITULAR DEL ÓRGANO DE APOYO DE LA JUNTA DE GOBIERNO LOCAL

Partida: **Z – P30-1330- 61900-0**

Presupuesto Total: **100.000,00 Euros**

Código Seguro de verificación:5loC7r9YNv8NjLZdMlaY+Q==. Permite la verificación de la integridad de una copia de este documento electrónico en la dirección: https://adela.ayuncordoba.es/verfirmav2/
Este documento incorpora firma electrónica reconocida de acuerdo a la Ley 59/2003, de 19 de diciembre, de firma electrónica.

FIRMADO POR	Francisco Antonio Valdenebro de la Cerda		FECHA	16/06/2014
ID. FIRMA	adela155.ayuncordoba.org	5loC7r9YNv8NjLZdMlaY+Q==	PÁGINA	1/4

5loC7r9YNv8NjLZdMlaY+Q==

025

MEMORIA

1. ENCARGO

Se redacta el presente proyecto por encargo de la Concejala Delegada de Movilidad, Accesibilidad y Transportes del Ayuntamiento de Córdoba ante la insuficiencia de medios materiales de este servicio para atender las necesidades de funcionamiento, según manifiesta el Jefe del Departamento de Movilidad en su informe.

2. OBJETIVO DEL SUMINISTRO

Se redacta el presente **Proyecto del Suministro de Material de Señalización Viaria y Balizamiento para el Departamento de Movilidad**, con el ánimo de cubrir las necesidades anuales de materiales de este tipo en la Ciudad de Córdoba.

Los elementos que se definen y valoran en este Proyecto se corresponden con lo siguiente:

1. Elementos de Señalización Vertical
2. Elementos de sustentación
3. Bolardos (Hitos y Pilonas)
4. Elementos de Balizamiento y Vallas
5. Horquillas
6. Señalización orientativa de la ciudad (Tipo AIMPE)
7. Pintura para Señalización horizontal
8. Barreras
9. Reductores de Velocidad
10. Otros elementos (balizas luminosas, vinilo, separadores de carriles bus,...)
11. Rótulos de Calle

DILIGENCIA: Acredita la aprobación de Junta de Gobierno Local de ... 2014 EL TITULAR DEL ÓRGANO DE APOYO A LA JUNTA DE GOBIERNO LOCAL

Código Seguro de verificación: 5lo07r9YNv9NjLZdMIaY+Q==. Permite la verificación de la integridad de una copia de este documento electrónico en la dirección: https://adela.ayuncordoba.es/verfirmav2/
Este documento incorpora firma electrónica reconocida de acuerdo a la Ley 59/2003, de 19 de diciembre, de firma electrónica.

FIRMADO POR	Francisco Antonio Valdenebro de la Cerda	FECHA	16/06/2014
ID. FIRMA	adela155.ayuncordoba.org 5lo07r9YNv9NjLZdMIaY+Q==	PÁGINA	2/4

5lo07r9YNv9NjLZdMIaY+Q==

El detalle de cada uno de los elementos, sus características técnicas y valoración se expresan en el Pliego de Condiciones Técnicas y en el Cuadro de Precios, y en algún caso, como el de los hitos y pilonas, en los Planos de Detalle que forman parte de este documento de Proyecto.

El número de unidades concretas no está definido, pues dependerá de las necesidades que deba atender el Departamento de Movilidad.

El suministro se realizará en diversas entregas detallándose por parte del Departamento de Movilidad el tipo de señalización que se debe suministrar hasta agotar el presupuesto total del proyecto. Con la adquisición propuesta se dota suficientemente al Departamento de Movilidad de la necesaria cantidad y variedad de materiales para cubrir al menos un período anual.

❑ *3. PLAZO DE ENTREGA*

El plazo de entrega se realizará durante UN AÑO, estableciéndose un plazo de suministro máximo de 3 DÍAS para cada pedido concreto, que se hará en función de las necesidades del servicio.

❑ *4. CUADRO DE PRECIOS*

Se aporta un cuadro de precios unitarios de los materiales recogidos en este proyecto, que servirá de base para la oferta de suministro, aplicándole a cada una de las unidades la baja ofertada por el licitador.

Para la valoración de las ofertas se estará a lo especificado en el Pliego.

DILIGENCIA: Aprobado en sesión de Junta de Gobierno Local de: 22 AGO. 2014 EL TITULAR DEL ÓRGANO DE APOYO

Código Seguro de verificación: 5lo07r9YNv8NjLZdM1aY+Q==. Permite la verificación de la integridad de una copia de este documento electrónico en la dirección: https://adela.ayuncordoba.es/verfirmav2/
Este documento incorpora firma electrónica reconocida de acuerdo a la Ley 59/2003, de 19 de diciembre, de firma electrónica.

FIRMADO POR	Francisco Antonio Valdenebro de la Cerda		FECHA	16/06/2014
ID. FIRMA	adela155.ayuncordoba.org	5lo07r9YNv8NjLZdM1aY+Q==	PÁGINA	3/4

5lo07r9YNv8NjLZdM1aY+Q==

027

❑ 5. ***PRESUPUESTO***

El Presupuesto Total del Contrato asciende a la cantidad de **OCHENTA Y DOS MIL SEISCIENTOS CUARENTA Y CUATRO EUROS CON SESENTA Y TRES CÉNTIMOS (82.644,63 €) más DIECISIETE MIL TRESCIENTOS CINCUENTA Y CINCO EUROS CON TREINTA Y SIETE CÉNTIMOS (17.355,37€)** ascendiendo a un total de **CIEN MIL EUROS 100.000,00 € (I.V.A. incluido).**

Se contempla el IVA vigente del 21%.

Este Presupuesto no se alterará, aún cuando exista una Baja en la oferta del contratista, que en todo caso supondrá un incremento de las unidades a suministrar.

Córdoba, junio de 2.014

Antonio Valdenebro de la Cerda
Jefe del Departamento de Movilidad

DILIGENCIA: Aprobado en sesión de Junta de Gobierno Local de: 22 AGO. 2014
EL TITULAR DEL ÓRGANO DE APOYO A LA JUNTA DE GOBIERNO LOCAL

Código Seguro de verificación: 5loC7r9YNv8NjLZdMlaY+Q==. Permite la verificación de la integridad de una copia de este documento electrónico en la dirección: https://adela.ayuncordoba.es/verifirmav2/
Este documento incorpora firma electrónica reconocida de acuerdo a la Ley 59/2003, de 19 de diciembre, de firma electrónica.

FIRMADO POR	Francisco Antonio Valdenebro de la Cerda		FECHA	16/06/2014
ID. FIRMA	adela155.ayuncordoba.org	5loC7r9YNv8NjLZdMlaY+Q==	PÁGINA	4/4

5loC7r9YNv8NjLZdMlaY+Q==

028

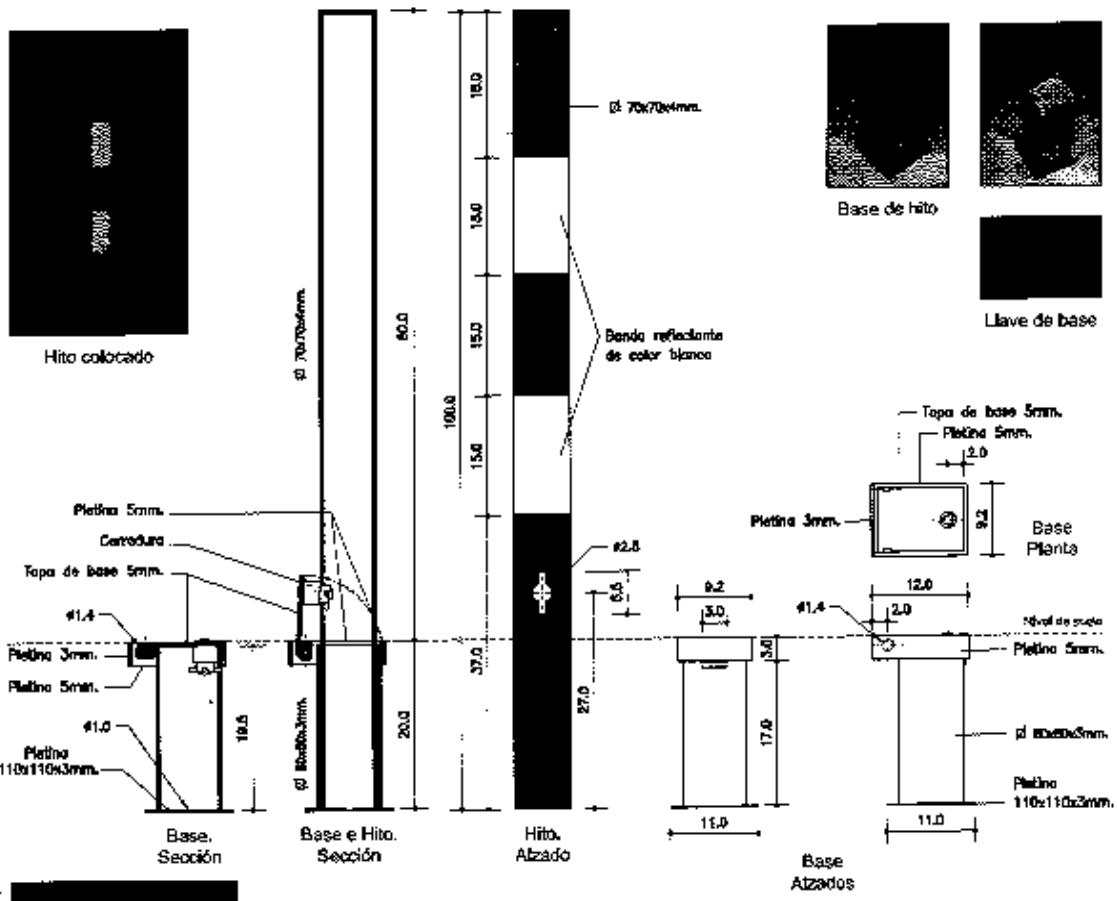

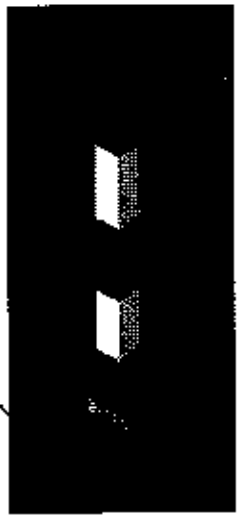

Hito extraible tipo A1 con base

HITO EXTRAIBLE TIPO A1 CON BASE

MATERIAL: - Hito tubo de sección cuadrangular de hierro. Base de acero galvanizado.

MEDIDAS: - Hito altura 1.000 mm. y ø 70x70x4 mm. Base altura 20 cm. y ø 80x80x3 mm. mas pletinas de diferentes medidas.

INSTALACION: - En base empotrable con cierre de anclaje de base mediante llave triangular o similar.

ACABADO: - Hito primera capa de imprimación y segunda capa de pintura blanca y roja.

OPCIONAL: - Bandas reflectantes de color blanco.

NOTA: - ESTE TIPO DE HITO SE USARA SOLO PARA REPOSICION EXCEPCIONAL Y PUNTUAL PREVIA AUTORIZACION. EN CASO DE DETERIORO DEL HITO EXISTENTE LA SUSTITUCION SE HARA CON HITO SEGUN NORMATIVA.

COTAS APROXIMADAS

DILIGENCIA: Aprobado en sesión de Junta de Gobierno Local de: 22 AGO. 2014

EL TITULAR DEL ÓRGANO DE APOYO A LA JUNTA DE GOBIERNO LOCAL

AYUNTAMIENTO DE CORDOBA	HITO EXTRAIBLE TIPO A-1 DE HIERRO	
	DEPARTAMENTO DE MOVILIDAD	
	ESCALA: 1:8	Dibujado por: Rafael Ant. Cabrera Arenas

Código Seguro de verificación:XGqLwvQqqEdXyjSKzvSiqg==. Permite la verificación de la integridad de una copia de este documento electrónico en la dirección: https://adela.ayuncordoba.es/verifirmav2/
Este documento incorpora firma electrónica reconocida de acuerdo a la Ley 59/2003, de 19 de diciembre, de firma electrónica.

FIRMADO POR	Francisco Antonio Valdenebro de la Cerda		FECHA	16/06/2014
ID. FIRMA	adela155.ayuncordoba.org	XGqLwvQqqEdXyjSKzvSiqg==	PÁGINA	1/1

XGqLwvQqqEdXyjSKzvSiqg==

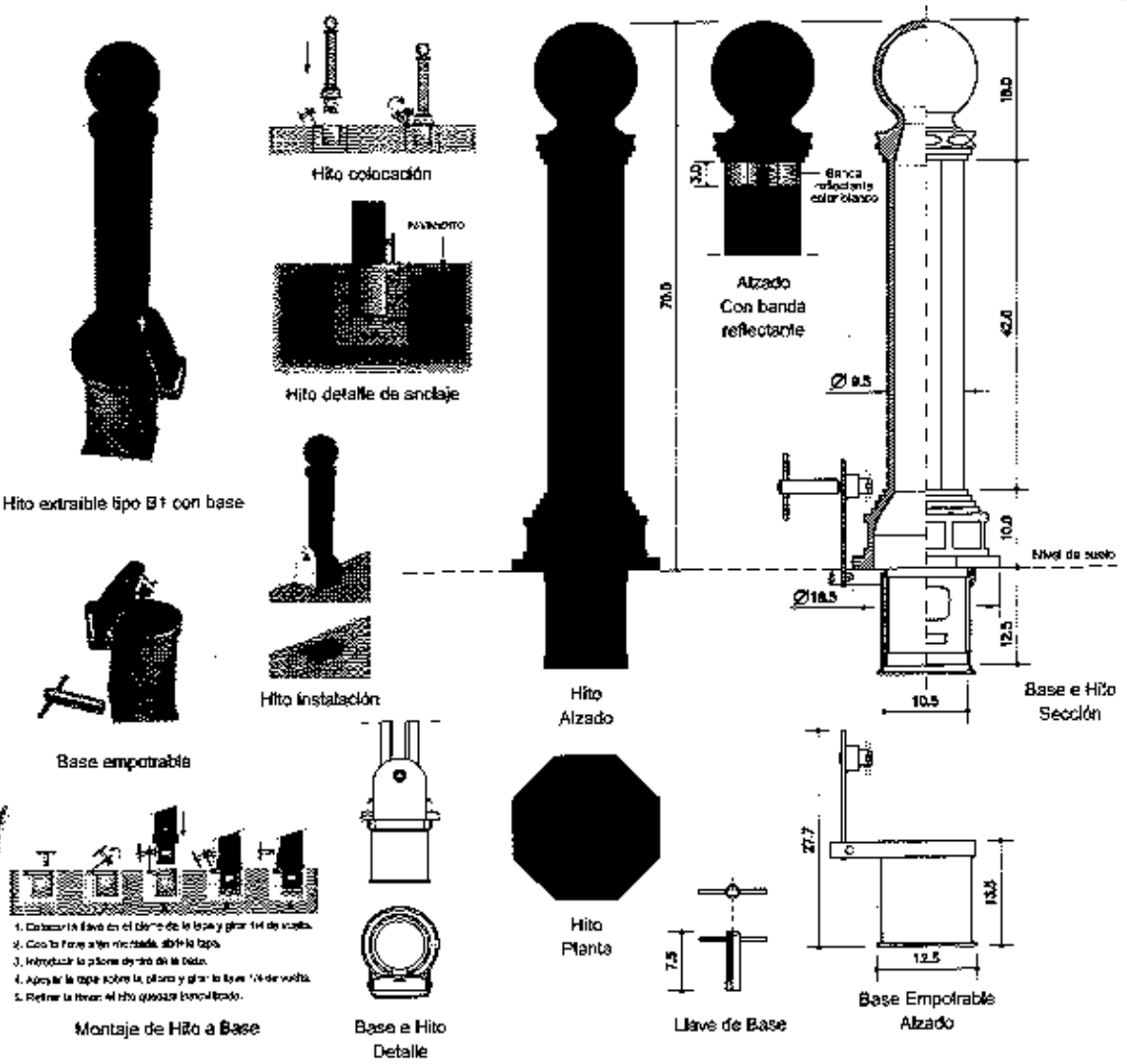

HITO EXTRAIBLE TIPO B1 CON BASE (MODELO VIA TRAJANA O SIMILAR)

MATERIAL: - Hito poste de hierro de fundición hueco con cabeza esférica y fuste octogonal moldurado. Base de acero galvanizado.

MEDIDAS: - Hito altura 700-750x Ø 95-100 / 160 mm. (esfera). Base altura 135 y Ø 125x3 mm. Banda reflectante de 30 mm.

INSTALACION: - En base empotrable con cierre de anclaje de base mediante llave triangular o similar.

ACABADO: - Hito pintura color negro forja antióxido (oxirón). Base de acero galvanizado.

OPCIONAL: - Banda reflectante de color blanco.

NOTA: - ESTE TIPO DE HITO SE USARA SOLO PARA REPOSICION EXCEPCIONAL Y PUNTUAL PREVIA AUTORIZACION. EN CASO DE DETERIORO DEL HITO EXISTENTE LA SUSTITUCION SE HARA CON HITO SEGUN NORMATIVA.

COTAS APROXIMADAS

AYUNTAMIENTO DE CORDOBA	HITO EXTRAIBLE TIPO B-1 DE FUNDICION MOLDURADA		
	DEPARTAMENTO DE MOVILIDAD		
	ESCALA: 1:8	Dibujado por: Rafael Ant. Cabrera Arenas	

DILIGENCIA: Aprobado en sesión de Junta de Gobierno Local de: 22 AGO. 2014

EL TITULAR DEL DEPARTAMENTO DE APOYO

Código Seguro de verificación:KL7G1+CSccXZX1OT9z+aHw==. Permite la verificación de la integridad de una copia de este documento electrónico en la dirección: https://adela.ayuncordoba.es/verifirmav2/
Este documento incorpora firma electrónica reconocida de acuerdo a la Ley 59/2003, de 19 de diciembre, de firma electrónica.

FIRMADO POR	Francisco Antonio Valdenebro de la Cerda	FECHA	16/06/2014
ID. FIRMA	adela155.ayuncordoba.org KL7G1+CSccXZX1OT9z+aHw==	PÁGINA	1/1

KL7G1+CSccXZX1OT9z+aHw==

030

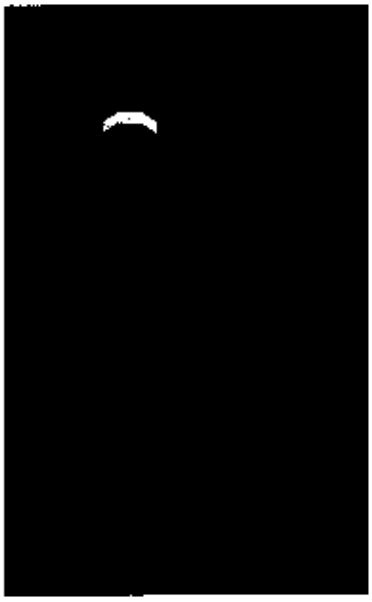

Hito tipo C, mástil y caja empotrable

Hito tipo C

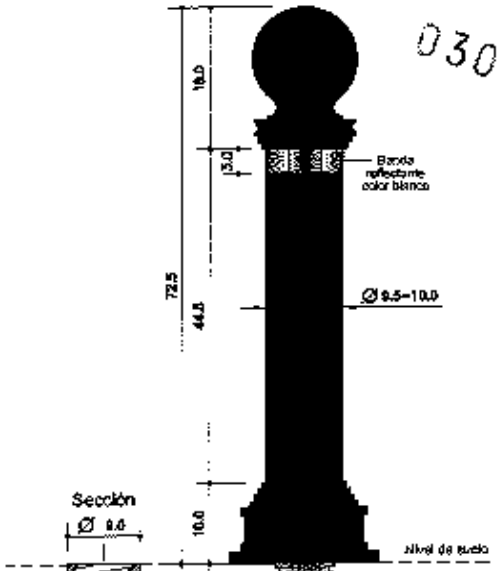

Hito instalación en caja empotrable

DILIGENCIA: Aprobado en sesión de Junta de Gobierno Local de: 22 AGO. 2014

EL TITULAR DEL ÓRGANO COMPETENTE DE ASESORÍA JURÍDICA DELEGADO

HITO FIJO TIPO C (MODELO TRAFFIC O SIMILAR)

MATERIAL: - Hito poste de polietileno de baja y alta densidad, compactado su interior con goma reciclada de caucho, fuste octogonal moldurado. Mástil de fijación a caja de polietileno. Caja empotrable de polietileno.

MEDIDAS: - Hito altura 725x Ø 95-100 / 160 mm. (esfera). Mástil altura 185 mm. rosca 72 mm. Caja altura 230x Ø 90 mm. Banda reflectante de 30 mm.

INSTALACION: - Caja empotrada en suelo y mástil fijado en hito y empotrado mediante rosca a caja.

ACABADO: - Hito color antracita. Banda reflectante de color blanco. Caja de color negro.

NOTA: - ESTE TIPO DE HITO SE USARA SOLO PARA REPOSICION EXCEPCIONAL Y PUNTUAL PREVIA AUTORIZACION. EN CASO DE DETERIORO DEL HITO EXISTENTE LA SUSTITUCION SE HARA CON HITO SEGUN NORMATIVA.

COTAS APROXIMADAS

AYUNTAMIENTO DE CORDOBA	HITO FIJO TIPO C DE POLIURETANO MOLDURADO	
	DEPARTAMENTO DE MOVILIDAD	
	ESCALA: 1:8 Dibujado por: Rafael Ant. Cabrera Arenas	

Código Seguro de verificación:YP0pTlLgzm9ZsnBoD93WDw==. Permite la verificación de la integridad de una copia de este documento electrónico en la dirección: https://adela.ayuncordoba.es/verifirmav2/
Este documento incorpora firma electrónica reconocida de acuerdo a la Ley 59/2003, de 19 de diciembre, de firma electrónica.

FIRMADO POR	Francisco Antonio Valdenebro de la Cerda		FECHA	16/06/2014
ID. FIRMA	adela155.ayuncordoba.org	YP0pTlLgzm9ZsnBoD93WDw==	PÁGINA	1/1

YP0pTlLgzm9ZsnBoD93WDw==

GA	H
9.5 - 10	100.0

Hito fijo tipo D

Hito colocado

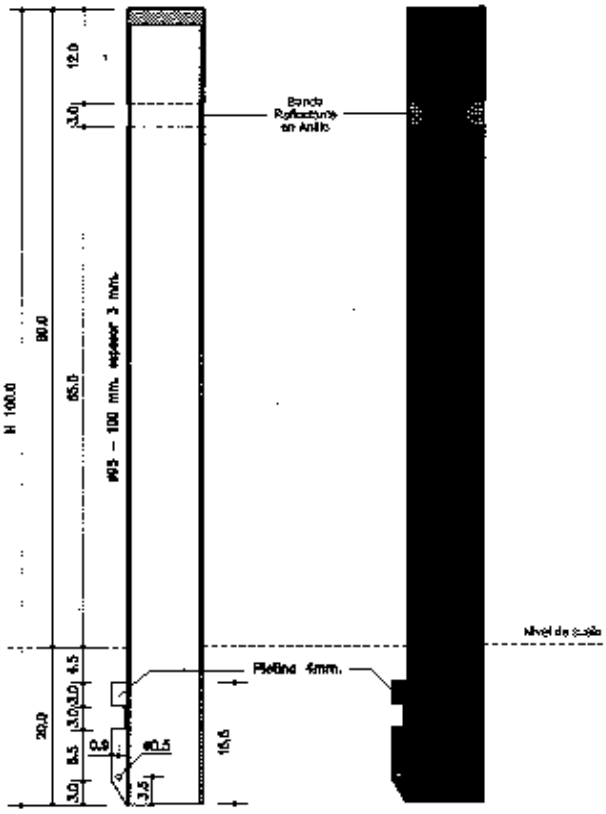

Hito detalle de anclaje

HITO FIJO TIPO D (MODELO HOSPITALET O SIMILAR)

MATERIAL: - Hito tubo cilíndrico de hierro con pletina de anclaje y anillo o hendidura. Varillas de tetracero corrugadas.

MEDIDAS: - Hito altura 1.000xØ 95-100x3 mm. Pletina de anclaje de 155x18x4 mm. Anillo o hendidura de 30 mm. Varillas fijación a pavimento 60 cm. de longitud.

INSTALACION: - Empotrado en suelo con pletina y varillas de tetracero corrugadas.

ACABADO: - Doble protección contra oxidación y acabado protector contra rayos UVA. Pintura color negro forja antióxido (oxirón). Banda reflectante de color blanco en anillo o hendidura.

COTAS APROXIMADAS

AYUNTAMIENTO DE CORDOBA

HITO FIJO TIPO D
DE HIERRO CON ANILLO

DEPARTAMENTO DE MOVILIDAD

ESCALA: 1:8 | Dibujado por: Rafael Ant. Cabrera Arenas

DILIGENCIA: Aprobado en sesión de Junta de Gobierno Local de: 22 AGO. 2014
EL FUNCIONARIO DEL ÓRGANO DE APOYO DE LA JUNTA DE GOBIERNO LOCAL

Código Seguro de verificación: F+IDv0RAzkUisdGHmxenGQ==. Permite la verificación de la integridad de una copia de este documento electrónico en la dirección: https://adela.ayuncordoba.es/verifirmaV2/
Este documento incorpora firma electrónica reconocida de acuerdo a la Ley 59/2003, de 19 de diciembre, de firma electrónica.

FIRMADO POR	Francisco Antonio Valdenebro de la Cerda		FECHA	16/06/2014
ID. FIRMA	adela155.ayuncordoba.org	F+IDv0RAzkUisdGHmxenGQ==	PÁGINA	1/1

F+IDv0RAzkUisdGHmxenGQ==

Hito colocado

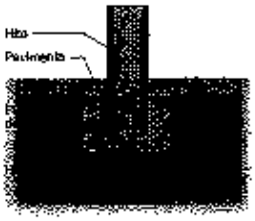

Hito detalle de anclaje

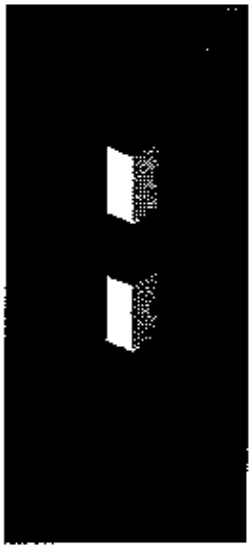

Hito fijo tipo A

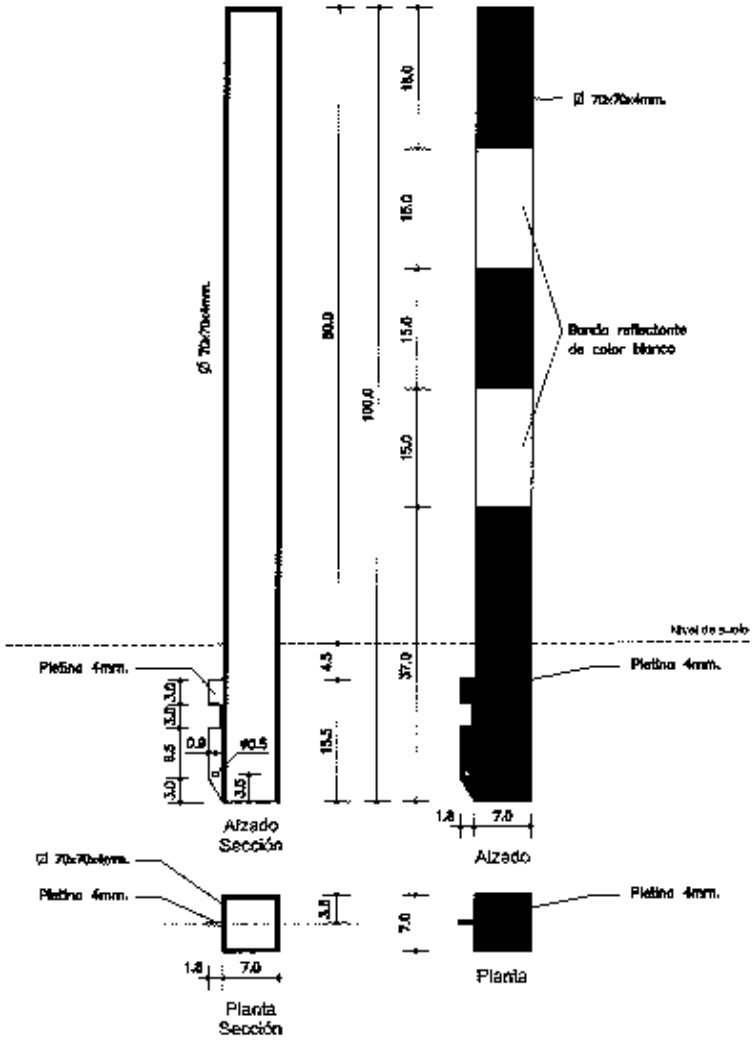

HITO FIJO **TIPO A**

MATERIAL: - Hito tubo de sección cuadrangular de hierro con pletina de anclaje.

MEDIDAS: - Hito altura 1.000 mm. y ø 70x70x4 mm. Pletina de anclaje de 155x16x4 mm.

INSTALACION: - Empotrado en suelo con pletina.

ACABADO: - Primera capa de imprimación y segunda capa de pintura blanca y roja.

OPCIONAL: - Bandas reflectantes de color blanco.

NOTA: - ESTE TIPO DE HITO SE USARA SOLO PARA REPOSICION EXCEPCIONAL Y PUNTUAL PREVIA AUTORIZACION. EN CASO DE DETERIORO DEL HITO EXISTENTE LA SUSTITUCION SE HARA CON HITO SEGUN NORMATIVA.

COTAS APROXIMADAS

DILIGENCIA: Aprobado en sesión de Junta de Gobierno Local de: 22 AGO. 2014

AYUNTAMIENTO DE CORDOBA	HITO FIJO TIPO A DE HIERRO		
	DEPARTAMENTO DE MOVILIDAD		
	ESCALA: 1:8	Dibujado por: Rafael Arri, Cabrera Arenas	

Código Seguro de verificación:xH7OKhPLT0peszCNJLn26w==. Permite la verificación de la integridad de una copia de este documento electrónico en la dirección: https://adela.ayuncordoba.es/verifirmav2/
Este documento incorpora firma electrónica reconocida de acuerdo a la Ley 59/2003, de 19 de diciembre, de firma electrónica.

FIRMADO POR	Francisco Antonio Valdenebro de la Cerda		FECHA	16/06/2014
ID. FIRMA	adela155.ayuncordoba.org	xH7OKhPLT0peszCNJLn26w==	PÁGINA	1/1

xH7OKhPLT0peszCNJLn26w==

Hito fijo tipo B

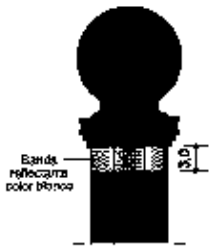

Alzado
Con banda
reflectante

Alzado

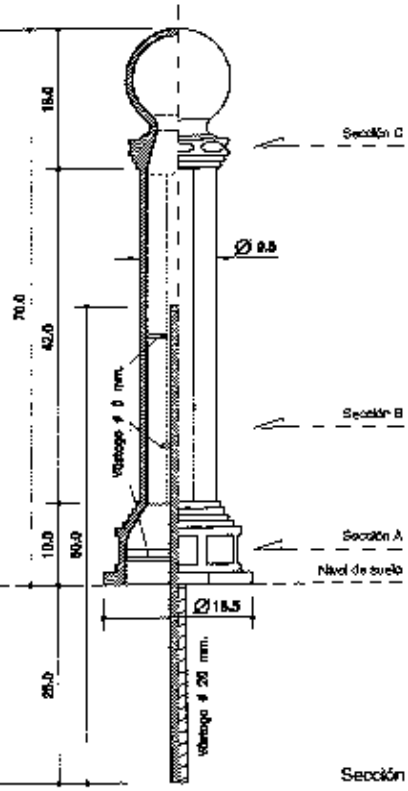

Sección

Hito colocado

Planta

Secciónes

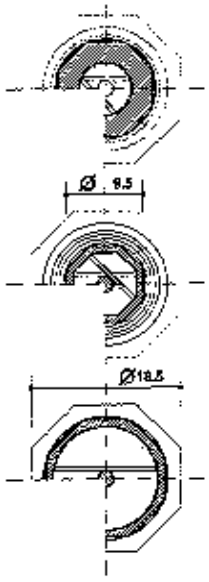

DILIGENCIA: Aprobado en sesión de Junta de Gobierno Local de: 22 AGO. 2014

HITO FIJO TIPO B (MODELO VIA TRAJANA O SIMILAR)

MATERIAL: - Hito poste de hierro de fundición hueco con cabeza esférica y fuste octogonal moldurado. Vástagos de tetracero corrugado

MEDIDAS: - Hito altura 700-750x Ø 95-100 / 160 mm. (esfera). Vástago de fijación a pavimento Ø 20 mm. y 60 cm. de longitud, Vástagos de fijación a hito de Ø 5 mm. Banda reflectante de 30 mm.

INSTALACION: - Empotrado en suelo con vástagos de tetracero corrugado.

ACABADO: - Hito pintura color negro forja antióxido (oxirón).

OPCIONAL: - Banda reflectante de color blanco.

NOTA: - ESTE TIPO DE HITO SE USARA SOLO PARA REPOSICION EXCEPCIONAL Y PUNTUAL PREVIA AUTORIZACION. EN CASO DE DETERIORO DEL HITO EXISTENTE LA SUSTITUCION SE HARA CON HITO SEGUN NORMATIVA.

COTAS APROXIMADAS

AYUNTAMIENTO DE CORDOBA

HITO FIJO TIPO B
DE FUNDICION MOLDURADA

DEPARTAMENTO DE MOVILIDAD

ESCALA:	1:6	Dibujado por: Rafael Ant. Cabrera Arenas

Código Seguro de verificación:3k71C3USwPQQnk/RE522eg==. Permite la verificación de la integridad de una copia de este documento electrónico en la dirección: https://adela.ayuncordoba.es/verifirmav2/
Este documento incorpora firma electrónica reconocida de acuerdo a la Ley 59/2003, de 19 de diciembre, de firma electrónica.

FIRMADO POR	Francisco Antonio Valdenebro de la Cerda		FECHA	16/06/2014
ID. FIRMA	adela155.ayuncordoba.org	3k71C3USwPQQnk/RE522eg==	PÁGINA	1/1

3k71C3USwPQQnk/RE522eg==

ØA	H
9.5 - 10	100.0

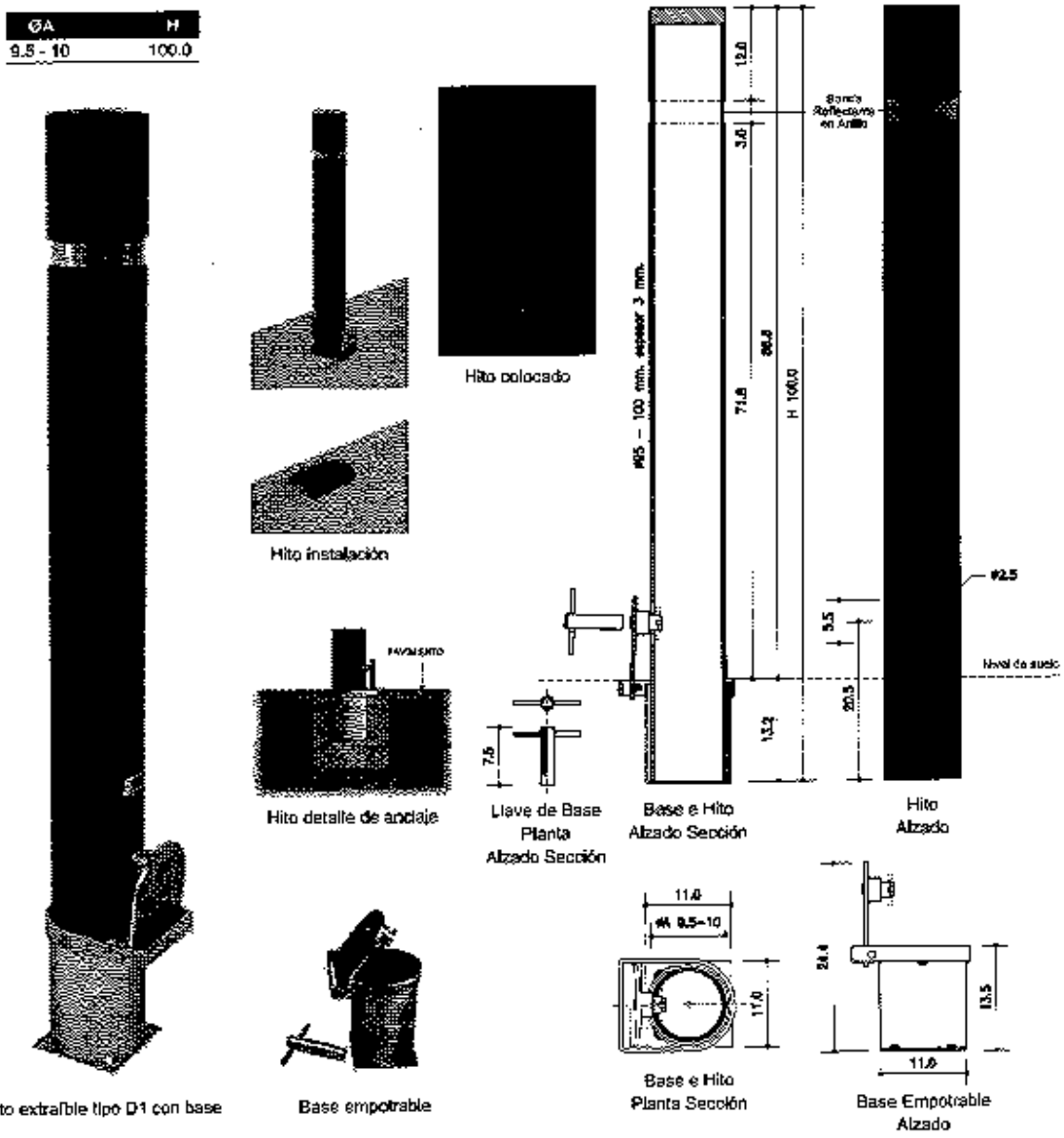

HITO EXTRAIBLE TIPO D1 CON BASE (MODELO HOSPITALET O SIMILAR)

MATERIAL: - Hito tubo cilíndrico de hierro con anillo o hendidura. Base de acero galvanizado.

MEDIDAS: - Hito altura 1.000xØ 95-100x3 mm. Anillo o hendidura de 30 mm. Base altura 135 y Ø 110x3 mm.

INSTALACION: - En base empotrable con cierre de anclaje de base mediante llave triangular o similar.

ACABADO: - Hito doble protección contra oxidación y acabado protector contra rayos UVA. Hito pintura color negro forja antióxido (oxirón). Banda reflectante de color blanco en anillo o hendidura. Base de acero galvanizado.

COTAS APROXIMADAS

AYUNTAMIENTO DE CORDOBA

HITO EXTRAIBLE TIPO D-1
DE HIERRO CON ANILLO

DEPARTAMENTO DE MOVILIDAD

ESCALA: 1:8 | Dibujado por: Rafael Ant. Cabrera Arenas

DILIGENCIA: Aprobado en sesión de Junta de Gobierno Local de: 22 AGO. 2014

Código Seguro de verificación:ebfcdkWU3pd8sqw++rkhUg==. Permite la verificación de la integridad de una copia de este documento electrónico en la dirección: https://adela.ayuncordoba.es/verifirmav2/
Este documento incorpora firma electrónica reconocida de acuerdo a la Ley 59/2003, de 19 de diciembre, de firma electrónica.

FIRMADO POR	Francisco Antonio Valdenebro de la Cerda		FECHA	16/06/2014
ID. FIRMA	adela155.ayuncordoba.org	ebfcdkWU3pd8sqw++rkhUg==	PÁGINA	1/1

ebfcdkWU3pd8sqw++rkhUg==

AYUNTAMIENTO DE CORDOBA

CUADRO DE PRECIOS

PROYECTO DE SUMINISTRO DE MATERIAL DE SEÑALIZACIÓN VIARIA Y BALIZAMIENTO PARA EL DEPARTAMENTO DE MOVILIDAD

2014

DILIGENCIA: Aprobado en sesión de Junta de Gobierno Local de: 22 AGO. 2014

Partida: **Z – P30-1330- 61900-0**

Presupuesto Total: **100.000,00 Euros**

AYUNTAMIENTO DE CORDOBA
Departamento de Movilidad

ANEXO 3

Código Seguro de verificación:ReBqTSnodTffKsQwcKvQFQ==. Permite la verificación de la integridad de una copia de este documento electrónico en la dirección: https://adela.ayuncordoba.es/verifirmav2/
Este documento incorpora firma electrónica reconocida de acuerdo a la Ley 59/2003, de 19 de diciembre, de firma electrónica.

FIRMADO POR	Francisco Antonio Valdenebro de la Cerda		FECHA	16/06/2014
ID. FIRMA	adela155.ayuncordoba.org	ReBqTSnodTffKsQwcKvQFQ==	PÁGINA	1/1

ReBqTSnodTffKsQwcKvQFQ==

AYUNTAMIENTO DE CORDOBA
Departamento de Movilidad

SUMINISTRO DE MATERIAL DE SEÑALIZACIÓN VIARIA Y BALIZAMIENTO PARA EL DEPARTAMENTO DE MOVILIDAD 2014

CUADRO DE PRECIOS **Anexo 3**

Ref.	CONCEPTO	COSTOS
	1. SEÑALIZACIÓN VERTICAL	
1	Ud. de señal triangular de lado 70 cm lado con o sin marcación interior, aluminio de 2 mm embutida en prensa,modelo Coruña o similar lacada con dos manos de imprimación y mano de terminación a color, secada a horno y con terminacion Nivel I reflectante.	*61,92 €*
2	Ud. de señal circular de 60 cm diametro con o sin marcación interior, aluminio de 2 mm embutida en prensa, modelo Coruña o similar lacada con dos manos de imprimación y mano de terminación a color, secada a horno y con terminacion Nivel I reflectante.	*74,15 €*
3	Ud. de señal cuadrada de 60 cm lado con o sin marcación interior, aluminio de 2 mm embutida en prensa,modelo Coruña o similar lacada con dos manos de imprimación y mano de terminación a color, secada a horno y con terminacion Nivel I reflectante.	*87,20 €*
4	Ud. de señal octogonal de 60 cm apotema con o sin marcación interior ,aluminio de 2 mm embutida en prensa, modelo Coruña o similar lacada con dos manos de imprimación y mano de terminación a color, secada a horno y con terminacion Nivel I reflectante.	*80,28 €*
5	Ud. de señal rectangular de 60x90 cm con o sin marcación interior,aluminio de 2 mm embutida en prensa, modelo Coruña o similar lacada con dos manos de imprimación y mano de terminación a color, secada a horno y con terminacion Nivel I reflectante.	*113,69 €*
6	Ud. de señal rectangular de 40x60 cm con o sin marcación interior ,aluminio de 2 mm embutida en prensa, modelo Coruña o similar lacada con dos manos de imprimación y mano de terminación a color, secada a horno y con terminacion Nivel I reflectante.	*70,28 €*
7	M2 de placa complementarias distintas medidas con o sin marcación interior y con orla de chapa galvanizada de 2 mm de espesor y con dos manos de imprimación y mano de terminación a color. Acabado en reflectante N-1	*158,30 €*
8	M2 de placa complementaria distintas medidas con o sin marcación interior y con orla en aluminio de 2 mm de espesor modelo Coruña o similar y con dos manos de imprimación y mano de terminación a color acabado con Reflectante N-1	*172,00 €*
9	Ud. de placa direccional de 160 x 45 cm de chapa galvanizada de 2 mm de espesor embutido en prensa y con dos manos de imprimación y mano de terminación a color, secadas a horno y con terminacion N-1 Reflectante.	*144,04 €*
10	Ud. de placa direccional de 160 x 45 cm de chapa aluminio de 2 mm de espesor embutido en prensa modelo Coruña o similar y con dos manos de imprimación y mano de terminación a color, secadas a horno y con terminacion N-1 Reflectante.	*166,60 €*
11	Ud. de placa direccional de 80x40 cm de chapa galvanizada de 2 mm de espesor embutido en prensa y con dos manos de imprimación y mano de terminación a color, secadas a horno y con terminacion N-1 Reflectante.	*67,97 €*

DILIGENCIA: Aprobado en sesión de Junta de Gobierno Local de: 22 AGO. 2014
EL TITULAR DEL ÓRGANO DE APOYO DE LA JUNTA DE GOBIERNO LOCAL

Código Seguro de verificación:/dZaxGtrY5WGEnFlByLVuA==. Permite la verificación de la integridad de una copia de este documento electrónico en la dirección: https://adela.ayuncordoba.es/verifirmav2/
Este documento incorpora firma electrónica reconocida de acuerdo a la Ley 59/2003, de 19 de diciembre, de firma electrónica.

FIRMADO POR	Francisco Antonio Valdenebro de la Cerda		FECHA	16/06/2014
ID. FIRMA	adela155.ayuncordoba.org	/dZaxGtrY5WGEnFlByLVuA==	PÁGINA	1/11

/dZaxGtrY5WGEnFlByLVuA==

037

CUADRO DE PRECIOS

Anexo 3

Ref.	CONCEPTO	COSTOS
12	Ud. de placa direccional de 80x40 cm de chapa aluminio de 2 mm de espesor embutido en prensa modelo Coruña y con dos manos de imprimación y mano de terminación a color, secadas a horno y con terminacion N-1 Reflectante.	*80,90 €*
13	M2 de cartel de acero galvanizado rotulado o no con fondo a color con 2 mm de espesor y con dos manos de imprimación y mano de terminación a color, con acabado en reflectante N-2 HI.	*138,78 €*
14	M2 de cartel de aluminio rotulado o no con fondo a color con 2 mm de espesor y con imprimación y terminación a color, acabado Nivel II HI reflectante.	*393,54 €*
15	Ud. de espejo de tráfico de 60 cms de diámetro acrílico para soporte de 60 mm.diametro.	*122,54 €*
16	Ud. Señal aluminio cajon cerrado modelo Tendillas o similar, embutida en prensa y cierre con goma alrededor ,con soporte trasero para sujeccion a poste redondo, triangular de lado 70 cm con o sin marcación interior y con orla, lacado con dos manos de imprimación y mano de terminación a color, acabado reflectante N-1 EG	*143,59 €*
17	Ud. Señal aluminio cajon cerrado modelo Tendillas o similar, embutida en prensa y cierre con goma alrededor ,con soporte trasero para sujeccion a poste redondo, disco de 60 cm diametro con o sin marcación interior y con orla, lacado con dos manos de imprimación y mano de terminación a color, acabado reflectante N-1 EG.	*166,12 €*
18	Ud. Señal aluminio cajon cerrado modelo Tendillas o similar, embutida en prensa y cierre con goma alrededor ,con soporte trasero para sujeccion a poste redondo, cuadrado de 60 x 60 cm lado con o sin marcación interior y con orla, lacado con dos manos de imprimación y mano de terminación a color, acabado reflectante N-1 EG.	*175,53 €*
19	Ud. Señal aluminio cajon cerrado modelo Tendillas o similar, embutida en prensa y cierre con goma alrededor ,con soporte trasero para sujeccion a poste redondo, octogono de 60 cm apotema con o sin marcación interior y con orla, lacado con dos manos de imprimación y mano de terminación a color, acabado reflectante N-1 EG.	*175,52 €*
20	Ud. Señal aluminio cajon cerrado modelo Tendillas o similar, embutida en prensa y cierre con goma alrededor ,con soporte trasero para sujeccion a poste redondo, rectangulo de 60x90 cm , con o sin marcación interior y con orla, lacado con dos manos de imprimación y mano de terminación a color, acabado reflectante N-1 EG.	*215,74 €*
21	Ud. Señal aluminio cajon cerrado modelo Tendillas o similar, embutida en prensa y cierre con goma alrededor ,con soporte trasero para sujeccion a poste redondo, rectangulo de 40x60 cm , con o sin marcación interior y con orla, lacado con dos manos de imprimación y mano de terminación a color, acabado reflectante N-1 EG.	*144,67 €*

DILIGENCIA: Aprobado en sesión de Junta de Gobierno Local de: 22 AGO. 2014

Código Seguro de verificación:/dZaxGtrY5WGEnF1ByLVuA==. Permite la verificación de la integridad de una copia de este documento electrónico en la dirección: https://adela.ayuncordoba.es/Verifirmav2/
Este documento incorpora firma electrónica reconocida de acuerdo a la Ley 59/2003, de 19 de diciembre, de firma electrónica.

FIRMADO POR	Francisco Antonio Valdenebro de la Cerda		FECHA	16/06/2014
ID. FIRMA	adela155.ayuncordoba.org	/dZaxGtrY5WGEnF1ByLVuA==	PÁGINA	2/11

/dZaxGtrY5WGEnF1ByLVuA==

CUADRO DE PRECIOS — Anexo 3

Ref.	CONCEPTO	COSTOS
	2. ELEMENTOS DE SUSTENTACIÓN	
22	Ud. de poste de acero galvanizado de 3,00 metros de altura y sección circular de 60 mm de 4 mm de espesor, incluso dos abrazaderas para agarre de señales	*69,88 €*
23	Ud. de poste de acero galvanizado de 3,50 metros de altura y sección circular de 60 mm de 4 mm de espesor, incluso cuatro abrazaderas para agarre de señales	*81,29 €*
24	Ml de poste de acero galvanizado de sección rectangular de 80x40x2 mm, incluso abrazaderas para agarre de señales	*14,42 €*
	3. BOLARDOS (HITOS Y PILONAS)	
25	Ud. de **Hito Fijo Tipo A, de tubo de Hierro** de 70x70 mm y 4 mm de espesor, con mano de imprimación y dos manos de esmalte en blanco y rojo, a bandas de 150 mm de ancho con base y de 1000 mm de altura total, para emportrar en pavimento. Formato cilíndrico y/o bandas reflectantes N-1 EG.	*47,35 €*
26	Ud. de **Hito Extraible Tipo A1, de tubo de Hierro** de 70x70 mm de sección y 4 mm de espesor, con mano de imprimación y dos manos de esmalte en blanco y rojo, a bandas de 150 mm de ancho con base y de 1000 mm de altura total, con base de acero galvanizada empotrable en pavimento de 230 mm de altura y 80x80x3 mm y cierre mediante llave triangular o similar.Formato cilíndrico y/o bandas reflectantes opcionales.	*98,37 €*
27	Ud. de **Hito Fijo Tipo B de Fundición, modelo Vía Trajana** o similar, con fuste hueco de sección octogonal de 95 mm de diámetro de fuste y esfera superior de 160 mm, con vástago de tetracero corrugado de 20 para fijación a pavimento, con su mano de imprimación y dos manos de esmalte con partículas en suspensión, con acabado negro oxirón. Con banda reflectante opcional.	*99,30 €*
28	Ud. de **Hito Extraible Tipo B1 de Fundición, modelo Vía Trajana** o similar, con fuste de sección octogonal de 95 mm de diámetro de fuste y esfera superior de 160 mm, con vástago de tetracero corrugado de 20 para fijación a pavimento, con su mano de imprimación y dos manos de esmalte con partículas en suspensión, con acabado negro oxirón, con base de acero galvanizada empotrable en pavimento de 23 cm de altura y 80x80x3 mm y cierre mediante llave triangular o similar. Con banda reflectante opcional.	*310,50 €*
29	Ud. de **Hito Fijo Tipo C de Poliuretano moldurado**, modelo Traffic o similar al de fundición , con fuste de sección octogonal de 95 mm de diámetro de fuste y esfera superior de 160 mm y banda reflectante de 30 mm en parte superior, con pieza roscada inferior para caja con fijación a pavimento; en color gris oscuro o antracita.	*69,20 €*

DILIGENCIA: Aprobado en sesión de Junta de Gobierno Local de: 22 AGO. 2014
EL TÉCNICO DE ADMINISTRACIÓN GENERAL DEL ÁREA DE APOYO

Código Seguro de verificación: /dZaxGtrY5WGEnFlByLVuA==. Permite la verificación de la integridad de una copia de este documento electrónico en la dirección: https://adela.ayuncordoba.es/verifirmav2/
Este documento incorpora firma electrónica reconocida de acuerdo a la Ley 59/2003, de 19 de diciembre, de firma electrónica.

FIRMADO POR	Francisco Antonio Valdenebro de la Cerda		FECHA	16/06/2014
ID. FIRMA	adela155.ayuncordoba.org	/dZaxGtrY5WGEnFlByLVuA==	PÁGINA	3/11

/dZaxGtrY5WGEnFlByLVuA==

039

CUADRO DE PRECIOS — Anexo 3

Ref.	CONCEPTO	COSTOS
30	Ud. de **Hito Fijo Tipo D de Hierro con anillo** (modelo ECSA o similar) de forma cilíndrica con 95-100 mm de diámetro y 1000 mm de altura, con banda reflectante en anillo de 3 cm de altura en la parte superior de la pieza; para emportar en pavimento con varillas de acero; con mano de imprimación y dos manos de esmalte con partículas en suspensión, con acabado en negro oxirón.Opcionalmente: aro de acero inoxidable en lugar de banda reflectante.	*89,50 €*
31	Ud. de **Hito Extraible Tipo D1 de Hierro con anillo** (modelo ECSA o similar) de forma cilíndrica con 95-100 mm de diámetro y 1000 mm de altura, con banda reflectante en anillo de 30 mm de altura en la parte superior de la pieza; con sistema de extracción formado por caja base y cierre mediante llave con cabeza triangular o similar, para empotrar en pavimento; con mano de imprimación y dos manos de esmalte con partículas en suspensión, con acabado en negro oxirón. Opcionalmente: acero inoxidable en lugar de banda reflectante.	*168,70 €*
32	Ud. de **Hito Fijo Tipo E de Hierro con embellecedor** (modelo Dalia de FdB o similar) de forma cilíndrica con 95-100 mm de diámetro y 100 mm de altura (min. 950mm), con embellecedor de acero inoxidable en la parte superior de la pieza; para emportar en pavimento con varillas de acero; con mano de imprimación y dos manos de esmalte con partículas en suspensión, en acabado negro antioxidante oxirón. Opcional: Banda refectante y/o Logotipo del Ayuntamiento de Córdoba en embellecedor.	*86,20 €*
33	Ud. de **Hito Extraible Tipo E1 de Hierro con embellecedor** (modelo Dalia de FdB o similar) de forma cilíndrica con 100 mm de diámetro y 1000 mm de altura, con embellecedor de acero inoxidable en la parte superior de la pieza; para emportar en pavimento con varillas de acero; con mano de imprimación y dos manos de esmalte con partículas en suspensión, en acabado negro antioxidante oxirón; con base empotrable para extracción y cierre mediante llave con cabeza triangular. Opcional: Banda reflectante y/o Logotipo del Ayuntamiento de Córdoba en embellecedor.	*172,00 €*
34	Ud. de **Hito Fijo Tipo F de Poliuretano con anillo** (de Anortec o similar) de forma cilíndrica con 100 mm de diámetro y 1000 mm de altura (min. 950mm), con banda reflectante en anillo de 30 mm en la parte superior de la pieza; con base para empotrar en pavimento; acabado negro antracita. Opcionalmente: aro de acero inoxidable en lugar de banda reflectante.	*199,20 €*
35	Ud. de **Hito Extraible Tipo F1 de Poliuretano con anillo** (de Anortec o similar) de forma cilíndrica con 100 mm de diámetro y 1000 mm de altura (min. 950 mm), con banda reflectante de 30 mm en anillo de la parte superior de la pieza; con sistema de extracción compuesto de caja para emportar en pavimento y llave de cabeza triangular o similar; acabado negro antracita. Opcional: aro de acero inoxidable en lugar de banda reflectante.	*245,00 €*

DILIGENCIA: Aprobado en sesión de Junta de Gobierno Local de: 22 AGO. 2014
EL FUNCIONARIO ENCARGADO DE APOYO

Código Seguro de verificación:/dZaxGtrY5WGEnPlByLVuA==. Permite la verificación de la integridad de una copia de este documento electrónico en la dirección: https://adela.ayuncordoba.es/verifirmav2/
Este documento incorpora firma electrónica reconocida de acuerdo a la Ley 59/2003, de 19 de diciembre, de firma electrónica.

FIRMADO POR	Francisco Antonio Valdenebro de la Cerda		FECHA	16/06/2014
ID. FIRMA	adela155.ayuncordoba.org	/dZaxGtrY5WGEnPlByLVuA==	PÁGINA	4/11

/dZaxGtrY5WGEnPlByLVuA==

CUADRO DE PRECIOS — Anexo 3

Ref.	CONCEPTO	COSTOS
36	Ud. de **Hito Fijo Flexible Tipo G de Caucho** macizo reciclable en negro (modelo City de Adosa o similar) de forma cilíndrica con 100 mm de diámetro y 1000 mm de altura (mín. 950mm), con banda reflectante adhesiva de 30 mm en la parte superior de la pieza; con tronco para emportar en pavimento.	*82,50 €*
37	Ud. de **Hito Extraible Flexible Tipo G1 de Caucho** reciclable en negro (modelo City de Adosa o similar) de forma cilíndrica con 100 mm de diámetro y 1000 mm de altura (mín. 950mm), con banda reflectante adhesiva de 30 mm en la parte superior de la pieza; con sistema de extracción con caja y llave de cabeza triangular o similar.	*160,30 €*
38	Ud. de **Pilona Fija Tipo H, de Hierro** (modelo Melbourne de Adosa o similar), de forma cilíndrica diámetro 120-150 mm y altura mínima 750 mm, con tronco empotrable y hendidura fresada con banda reflectante, con acabado en pintura negra antioxido, y aro fresado reflectante. Opcion: En acero inoxidable y fresado adicional con reflectante.	*176,00 €*
39	Ud. de **Pilona Escamoteable Tipo H1, de Hierro** (modelo Melbourne de Adosa o similar), de forma cilíndrica diámetro 120-150 mm y altura 1265 mm, con acabado en pintura negra antioxido, y fresado de aro reflectante; incluso sistema de ocultación semiautomático accionado mediante mando y/o llave. Opcion: En acero inoxidable y fresado adicional con reflectante.	*298,00 €*
40	Ud. de **Pilona Fija Tipo I**, (modelo Blendtec BGN100), de forma cilíndrica diámetro 150-200 mm y altura 750 mm, con fresado banda reflectante. Opcion: Reflectantes adicionales y/o en hierro con pintura negra forja antióxido	*276,00 €*
41	Ud. de **Pilona Telescópica Tipo I1, de acero inoxidable**, de forma cilíndrica diámetro 150-200 mm y altura 1265 m, con sistema automático accionado mediante telemando y/o llave; cerradura sde seguridad y banda fresada reflectante. Opcion: Reflectantes opcionales y/o en hierro con pintura negra forja antióxido.	*350,00 €*
	4. BALIZAMIENTO Y VALLAS	
	HITOS (MONAGUILLOS)	
42	Ud. de hito flexible de 75 cm de alto fabricado en polietileno con bandas reflectantes a color incluso varilla de anclaje. Tipo H-75.	*42,00 €*
43	Ud. de hito flexible de 50 cm de alto fabricado en polietileno con bandas reflectantes a color, incluso varilla de anclaje. Tipo H-50.	*40,00 €*
44	Ud. de hito flexible tipo HK indeformables de 75 cm de alto en color con 3 bandas reflectantes y base para colocar mediante tres tornillos expansivos, garantizado contra impactos. Ensayos con prensas de 20 Tn, produciéndose la recuperación.	*79,88 €*

DILIGENCIA: Aprobado en sesión de Junta de Gobierno Local de: 22 AGO. 2014
EL TÉCNICO ORGANO DE APOYO

Código Seguro de verificación: /d2axGtrY5WG2nF1ByLVuA==. Permite la verificación de la integridad de una copia de este documento electrónico en la dirección: https://adela.ayuncordoba.es/verifirmav2/
Este documento incorpora firma electrónica reconocida de acuerdo a la Ley 59/2003, de 19 de diciembre, de firma electrónica.

FIRMADO POR	Francisco Antonio Valdenebro de la Cerda		FECHA	16/06/2014
ID. FIRMA	adela155.ayuncordoba.org	/d2axGtrY5WG2nF1ByLVuA==	PÁGINA	5/11

/d2axGtrY5WG2nF1ByLVuA==

041

CUADRO DE PRECIOS

Anexo 3

Ref.	CONCEPTO	COSTOS
45	Ud. de hito cilíndrico "SWINBAC" de 100 mm de diámetro x 75 cm h con dos bandas reflectantes H.I y base de caucho	*150,00 €*
46	Ud. de hito vértice para bifurcaciones con diámetro 120 cm, modelo conforme a norma UNE 135.360. Fabricado en polietileno de alta intensidad cerrado por detrás para lastrar con agua o arena con bandas reflectantes a color.	*422,20 €*
47	Ud. de hito vértice para bifurcaciones con diámetro 180 cm, modelo conforme a norma UNE 135.360. Fabricado en polietileno de alta intensidad cerrado por detrás para lastrar con agua o arena con bandas reflectantes a color.	*765,29 €*
	CONOS	
48	Ud. de cono de 45 cm de base caucho con bandas reflectantes.	*12,25 €*
49	Ud. de cono de 75 cm de base caucho con bandas reflectantes.	*22,75 €*
50	Ud. de cono de 100 cm de base caucho con bandas reflectantes.	*51,63 €*
	VALLAS	
51	Ud. de valla peatones de plástico 1,26 m de largo por 1,02 m de alto apilable/anexionable con soporte abatible y enganches laterales.	*154,00 €*
52	Ud. de valla de plástico reciclada de 2.000 mm x 1.000 mm en color con soporte y enganches laterales..	*250,00 €*
53	Ud. de valla de contención peatones de 2,50 m de largo por 1,10 m de tubo de acero con dos manos de imprimación y mano de terminación a color con soporte y enganches laterales.	*108,50 €*
54	Ud. de valla de contención peatones de 1,25 x 1 m. y anexionable, fabricada con tubos de acero de 40 mm de diametro, con esquina redondeadas y barrotillos verticales, sistema de enganche lateral y soportes, acabada con dos manos de imprimación y mano de terminación a color.	*85,00 €*
55	Ud. de valla de contención peatones de 2,30 x 1 m. galvanizada y pintada, anexionable, fabricada con tubos de acero, barrotillos y con chapa de acero de 0,50 x 0,50 x 0,25 mm con anagrama a color, soldada a la valla o con fijaciones mecánicas y enganches laterales.	*138,00 €*

DILIGENCIA: Aprobado en sesión de Junta de Gobierno Local de: 22 AGO. 2014
EL TITULAR DEL ÓRGANO DE APOYO DIRECTO A LA JUNTA DE GOBIERNO LOCAL

Código Seguro de verificación: /dZaxGtrY5WGEnPlBvLVuA==. Permite la verificación de la integridad de una copia de este documento electrónico en la dirección: https://adela.ayuncordoba.es/verifirmav2/
Este documento incorpora firma electrónica reconocida de acuerdo a la Ley 59/2003, de 19 de diciembre, de firma electrónica.

FIRMADO POR	Francisco Antonio Valdenebro de la Cerda		FECHA	16/06/2014
ID. FIRMA	adela155.ayuncordoba.org	/dZaxGtrY5WGEnPlBvLVuA==	PÁGINA	6/11

/dZaxGtrY5WGEnPlBvLVuA==

Ref.	CONCEPTO	COSTOS
	5. HORQUILLAS	
56	Ud. de horquilla simple alta de 1.000 x 300 mm fabricadas con tubo de 48 mm diámetro y 2 mm espesor, con dos manos de imprimación, una mano a color y bandas reflectantes y fijación por hormigonado o mediante pletinas de 5 mm de espesor soldadas de 15 x 15 cms.	*47,92 €*
57	Ud. de horquilla simple alta de 800 x 300 mm fabricadas con tubo de 48 mm diámetro y 2 mm espesor con dos manos de imprimación, una mano a color y bandas reflectantes y fijación por hormigonado o mediante pletinas de 5 mm de espesor soldadas de 15 x 15 cms.	*42,00 €*
58	Ud. de horquilla simple alta de 500 x 300 mm fabricadas con tubo de 48 mm diámetro y 2 mm espesor con dos manos de imprimación, una mano a color y bandas reflectantes y fijación por hormigonado o mediante pletinas de 5 mm de espesor soldadas de 15 x 15 cms.	*35,00 €*
	6. SEÑALES ORIENTATIVAS DE TIPO AIMPE	
59	Ud. de poste de aluminio 0106T5 (modelo AIMPE) anodizado o lacado con escalonamientos de inercia de 114x4 a 140x12 mm; corredera telescópica regulable en altura de aluminio 6106T5 de diámetro 96 mm atravesante, acanalada con un mínimo de 500 mm dentro del fuste, lacada en polvo poliester termoendurecible con textura granulada, color a definir. Incluidos anclajes de sustentación formado por semiconchas de fundición de acero Mn 500 galvanizados por calor ep80u y 4 pernos de anclaje de diámetro 22 mm en acero S355.	*312,60 €*
60	Ud. de arcón informativo cerrado de aluminio (modelo AIMPE) formado por perfilanodizadoo lacado mediante pintura en polvo termoendurecible a base de resina de poliester con cara delantera y fijación invisible interior sobre el poste atravesante, de dimensión **1600 x 300** para señal de tráfico de orientación;colores según recomendación de AIMPE, con revestimiento reflectante HI nivel 2, incluido elementos para fijación.	*185,20 €*
61	Ud. de arcón informativo cerrado de aluminio (modelo AIMPE) formado por perfil perimetral anodizado o lacado mediante pintura en polvo termoendurecible a base de resina de poliester con cara delantera y fijación invisible interior sobre el poste atravesante, de dimensión **1600 x 400** para señal de tráfico de orientación, con colores según recomendación de AIMPE, con revestimiento reflectante HI nivel 2, incluido elementos para fijación.	*155,30 €*
62	Ud. de arcón informativo cerrado de aluminio (modelo Via Linea de Signature o similar) formado por perfil perimetral anodizado o lacado mediante pintura en polvo termoendurecible a base de resina de poliester con cara delantera y fijación invisible interior sobre el poste atravesante, de dimensión **1000 x 300** para señal de tráfico de orientación, con colores y colocación según recomendación de AIMPE, con revestimiento reflectante HI nivel 2, incluido elementos de fijación al soporte.	*255,00 €*

DILIGENCIA: Aprobado en sesión de Junta de Gobierno Local de 22 AGO. 2014
EL TITULAR DEL ÓRGANO DE APOYO

Código Seguro de verificación:/dZaxGtrY5WGEnF1ByLVuA==. Permite la verificación de la integridad de una copia de este documento electrónico en la dirección: https://adela.ayuncordoba.es/verifirmav2/
Este documento incorpora firma electrónica reconocida de acuerdo a la Ley 59/2003, de 19 de diciembre, de firma electrónica.

FIRMADO POR	Francisco Antonio Valdenebro de la Cerda		FECHA	16/06/2014
ID. FIRMA	adela155.ayuncordoba.org	/dZaxGtrY5WGEnF1ByLVuA==	PÁGINA	7/11

/dZaxGtrY5WGEnF1ByLVuA==

043

CUADRO DE PRECIOS — Anexo 3

Ref.	CONCEPTO	COSTOS
63	Ud. de arcón informativo cerrado de aluminio (modelo AIMPE) formado por perfil perimetral, anodizado o lacado mediante pintura en polvo termoendurecible a base de resina de poliester con cara delantera y fijación invisible interior sobre el poste atravesante, de dimensión **1000 x 400** para señal de tráfico de orientación, con colores según recomendación de AIMPE, con revestimiento reflectante HI nivel 2, incluido elementos para fijación.	*145,88 €*
64	Ud. de arcón informativo cerrado de aluminio (modelo AIMPE) formado por perimetral anodizado o lacado mediante pintura en polvo termoendurecible de resina de poliester,cara delantera y fijación invisible interior sobre poste atravesante, de dimensión **1300 x 300** para señal de orientación; colores según recomendación de AIMPE, con revestimiento reflectante HI nivel 2, incluido elementos para fijación.	*142,25 €*
65	Ud. de arcón informativo cerrado de aluminio (modelo Via Linea de Signature o similar) formado por perfil perimetral anodizado o lacado mediante pintura en polvo termoendurecible a base de resina de poliester con cara delantera y fijación invisible interior sobre el poste atravesante, de dimensión **1500 x 500** para señal de tráfico de orientación, con colores según recomendación de AIMPE, con revestimiento reflectante HI nivel 2, incluido elementos para fijación al soporte.	*166,79 €*
66	Ud. de arcón informativo cerrado de aluminio (modelo Vía Linea de Signature o similar) formado por perfil perimetral anodizado o lacado mediante pintura en polvo termoendurecible a base de resina de poliester con cara delantera y fijación invisible interior sobre el poste atravesante, de dimensión **1300 x 400** para señal de tráfico de orientación, con colores según recomendación de AIMPE, con revestimiento reflectante HI nivel 2, incluido elementos de fijación.	*156,98 €*
67	Ud. de Punto de Información tipo tótem de forma elíptica en aluminio (modelo AIMPE), fromado por estructura interior para garantizar su rigidez, lacado del conjunto mediante pintura poliéster termoendurecible en horno a 180ºC, con algunos elemnetos anodizados o lacados, y dimensiones:2200 mm x 50 mm x 250 mm, y tratamiento antigrafiti. Incluido elementos para anclaje.	*398,86 €*
	7. SEÑALIZACIÓN HORIZONTAL	
	PINTURA	
68	Kg pintura acrílica especial tipo CIUDAD en color blanco (bote de 25 kg.)	*4,90 €*
69	Kg pintura acrílica especial tipo CIUDAD o similar de colores bote25 kg	*5,24 €*
70	Kg pintura acrílica especial tipo CIUDAD ANTIDESLIZANTE o similar. (bote de 25 kg.) blanca	*5,40 €*
71	Kg pintura de dos componentes larga duración ANTIDESLIZANTE blanca (en bote de 15 kg.)	*5,90 €*

DILIGENCIA: Aprobado en sesión de Junta de Gobierno Local de: 29 AGO. 2014
EL TITULAR DEL ÓRGANO DE APOYO

Código Seguro de verificación: /dZaxGtrY5WGEnFlByLVuA==. Permite la verificación de la integridad de una copia de este documento electrónico en la dirección: https://adela.ayuncordoba.es/verifirmav2/
Este documento incorpora firma electrónica reconocida de acuerdo a la Ley 59/2003, de 19 de diciembre, de firma electrónica.

FIRMADO POR	Francisco Antonio Valdenebro de la Cerda		FECHA	16/06/2014
ID. FIRMA	adela155.ayuncordoba.org	/dZaxGtrY5WGEnFlByLVuA==	PÁGINA	8/11

/dZaxGtrY5WGEnFlByLVuA==

CUADRO DE PRECIOS — Anexo 3

Ref.	CONCEPTO	COSTOS
72	Kg pintura de dos componentes larga duración ANTIDESLIZANTE color (en bote de 15 kg.)	*6,70 €*
	8. BARRERAS	
	BARRERAS NEW JERSEY	
73	Ud. de barrera de PVC rellenables de agua o arena a color de 1 metro de largo por 0,5 m de alto	*87,50 €*
74	Ud. de barrera de PVC rellenables de agua o arena a color de 1 metro de largo por 0,8 m de alto	*69,72 €*
75	Ud. de barrera de PVC rellenables de agua o arena a color de 1,5 m de largo por 0,5 m de alto.	*96,25 €*
76	Ud. de barrera de PVC rellenables de agua o arena a color de 1,5 m de largo por 0,8 m de alto.	*71,16 €*
77	Ud. de barrera de PVC rellenables de agua o arena a color de 2 m de largo por 0,5 m de alto.	*137,90 €*
78	Ud. de barrera de PVC rellenables de agua o arena a color de 2 m de largo por 0,8 m de alto.	*149,46 €*
	BARRERAS DE SEGURIDAD	
79	Ml. de barrera de seguridad tipo BIONDA de acero galvanizado de 3 mm de espesor con p.p de poste tubular de 1500 de longitud, conector, separador, tornillería y captafaros, para hincar cada 4 metros.	*62,80 €*
80	Ud. de tramo inicial o final de barrera de seguridad tipo BIONDA de acero galvanizado de 3 mm de espesor, compuesto por 12 ml de barrera, cpn, conector, separador, tornillería y cola de gancho.	*796,42 €*
	9. REDUCTORES DE VELOCIDAD	
81	Ml. de banda de caucho con superficie antideslizante de 50x50x5 cms negra/amarilla (reflectante) igual o similar al modelo Navarra, con tacos de fijación.	*136,30 €*
82	Ml. de banda de caucho con superficie antideslizante 50x50x3 cms negra/amarilla (reflectante) igual o similar modelo Navarra, con tacos de fijación.	*106,34 €*
83	Ud. de extremos de banda de 5 cms igual o similar al modelo Navarra, con tacos de fijación.	*32,55 €*

DILIGENCIA: Aprobado en sesión de Junta de Gobierno Local de: 22 AGO. 2014
EL TÉCNICO DEL ÓRGANO DE APOYO

Código Seguro de verificación: /dZaxGtrY5WGEnFlByLVuA==. Permite la verificación de la integridad de una copia de este documento electrónico en la dirección: https://adela.ayuncordoba.es/verifirmaV2/
Este documento incorpora firma electrónica reconocida de acuerdo a la Ley 59/2003, de 19 de diciembre, de firma electrónica.

FIRMADO POR	Francisco Antonio Valdenebro de la Cerda		FECHA	16/06/2014
ID. FIRMA	adela155.ayuncordoba.org	/dZaxGtrY5WGEnFlByLVuA==	PÁGINA	9/11

/dZaxGtrY5WGEnFlByLVuA==

045

CUADRO DE PRECIOS — Anexo 3

Ref.	CONCEPTO	COSTOS
84	Ud. de extremos de banda de 3 cms igual o similar al modelo Navarra, con tacos de fijación.	32,55 €
	10. OTROS (SEPARADORES, BALIZAS LUMINOSAS Y VINILO)	
	SEPARADORES DE CARRILES	
85	Ud. de separador de carriles (modelo Aleta de Tiburón o similar) para Bus-Taxi, fabricado de polietileno, de color azul/blanc, con medidas aproximadas de 1 m de largo por 0,35 m y 0,40 m de anchura, con tornillos de fijación de diámetro 15 por 70 mm. y con reflectante en la parte lateral del separador, para delimitar el carril bus-taxi.	110,00 €
86	Ud. de separador de carriles Plano de goma/caucho de 1 m de largo por 0,15 m de ancho, con 3 tornillos de diámetro 10 por 70 mm. Para fijación.	87,00 €
	BALIZAS LUMINOSAS INTERMITENTES	
87	Ud. de baliza intermitente halogena a una cara ambar, con cuerpo de plástico y lente de 200 mm de diámetro y alimentación con 2 baterías alcalinas de 6 V	49,25 €
88	Ud. de juego de 2 baterías de 6 V estándar.	9,80 €
89	Ud. de juego de 2 baterías de 6 V alcalinas.	69,30 €
90	Ud. de baliza intermitente a una cara ámbar de leds alimentación y batería alcalina de 6 V.	40,25 €
91	Ud. de baliza intermitente de XENON FLASH de una cara ámbar, de alimentación con 2 baterías alcalinas de 12 V.	138,60 €
	VINILO	
92	Ml. de vinilo de durabilidad de a 5 a 7 años, en rollo a color según las recomendaciones AIMPE.	16,05 €
	11. RÓTULOS DE CALLE	
93	Ud. de rótulo para vía urbana compuesta por placa de aluminio de 472x292x2 mm, de cantos redondeados, con escudo a un color, rotulado en vinilo con nomenclatura de la vía (no reflectante).	12,80 €
94	Ud. de rótulo para vía urbana compuesta por placa de aluminio de 600x400x2 mm, de cantos redondeados, con escudo a un color, rotulado en vinilo con nomenclatura de la vía correspondiente (no reflectante).	18,70 €
95	Ud. de soporte de rótulo de calle para placa de aluminio de 472x292x2 mm, compuesta por perfil, dorado, con los taladros laterales para cogida a poste tubular de 60 mm de diámetro y 3 mtrs de altura, construido en acero pintado en oxiron negro, incluido tapón dorado con remaches y tuercas para acople de rótulo de calle.	57,90 €

DILIGENCIA: Aprobado en sesión de Junta de Gobierno Local de: 22 AGO. 2014
EL TITULAR DEL ÓRGANO DE APOYO DE LA JUNTA DE GOBIERNO LOCAL

Código Seguro de verificación: /dZaxGtrY5WGEnFlByLVuA==. Permite la verificación de la integridad de una copia de este documento electrónico en la dirección: https://adela.ayuncordoba.es/verifirmav2/
Este documento incorpora firma electrónica reconocida de acuerdo a la Ley 59/2003, de 19 de diciembre, de firma electrónica.

FIRMADO POR	Francisco Antonio Valdenebro de la Cerda		FECHA	16/06/2014
ID. FIRMA	adela155.ayuncordoba.org	/dZaxGtrY5WGEnFlByLVuA==	PÁGINA	10/11

/dZaxGtrY5WGEnFlByLVuA==

AYUNTAMIENTO DE CORDOBA
Departamento de Movilidad

SUMINISTRO DE MATERIAL DE SEÑALIZACIÓN VIARIA Y BALIZAMIENTO PARA EL DEPARTAMENTO DE MOVILIDAD 2014

CUADRO DE PRECIOS **Anexo 3**

Ref.	CONCEPTO	COSTOS
96	Ud. de soporte de rótulo de calle para placa de aluminio de 600x400x2 mm mm, compuesta por perfil, dorado, con los taladros laterales para cogida a poste tubular de 60 mm de diámetro y 3 mtrs de altura, construido en acero pintado en oxiron negro, incluido tapón dorado con remaches y tuercas para acople de rótulo de calle.	*62,70 €*
97	Ud. de piezas de cerámicas con letra para nomenclatura de vía urbana en el casco histórico compuesta por pieza de 150x15 mm y ancho dependiendo de la letra concreta, con tipo de letra concreta según modelo existente.	*14,60 €*

Córdoba, Junio de 2.014

EL JEFE DEL DEPARTAMENTO DE MOVILIDAD

Fdo.: Antonio Valdenebro de la Cerda

29 AGO. 2014

Código Seguro de verificación: /dZaxGtrY5WG3nF1ByLVuA==. Permite la verificación de la integridad de una copia de este documento electrónico en la dirección: https://adela.ayuncordoba.es/verifirmav2/
Este documento incorpora firma electrónica reconocida de acuerdo a la Ley 59/2003, de 19 de diciembre, de firma electrónica.

FIRMADO POR	Francisco Antonio Valdenebro de la Cerda		FECHA	16/06/2014
ID. FIRMA	adela155.ayuncordoba.org	/dZaxGtrY5WG3nF1ByLVuA==	PÁGINA	11/11

/dZaxGtrY5WG3nF1ByLVuA==